மலேசிய மனிதவள அமைச்சு

தொழிற்கூட பாதுகாப்பு மற்றும் நலத்துறை

விவசாயத்தில் தொழிற்கூட பாதுகாப்பு மற்றும் நல வழிகாட்டிகள்

மலேசிய மனிதவள அமைச்சு
தொழிற்கூட பாதுகாப்பு மற்றும் நலத்துறை

விவசாயத்தில் தொழிற்கூட பாதுகாப்பு மற்றும் நல வழிகாட்டிகள்

தொழிற்கூட பாதுகாப்பு மற்றும் நலத்துறை
மலேசிய மனித மேம்பாட்டு அமைச்சகம்

விவசாயத்தில் தொழிற்கூட பாதுகாப்பு மற்றும் நல வழிகாட்டிகள்

ஒப்புகை

பண்ணைப் பாதுகாப்பு வழிகாட்டிக் குறிப்புகள் மலேசிய தொழிற்கூட பாதுகாப்பு மற்றும் நலத்துறை மற்றும் ஐக்கிய நாடுகள் வளர்ச்சி திட்டம் ஆகியவற்றின் ஒன்றினைந்தக் கூட்டு முயற்சியின் விளைவாக 'தொழிற்கூட பாதுகாப்பு மற்றும் நல நிறுவன திறமை வளர்ப்பு :MAL/99/006 – NEX' எனும் தலைப்பிலான திட்டத்தின் வழியாக தயாரிக்கப்பட்டதாகும்.

தொழிற்கூட பாதுகாப்பு மற்றும் நலத்துறை, இத்திட்டத்திற்கு நிதியுதவி செய்ததற்காக யுஎன்டிபி-க்கு நன்றி தெரிவிப்பதுடன் பண்ணை வழிகாட்டி குறிப்புகள் தயார்ப்பின் மீள்பார்வை நிலைகளின்போது மதிப்புமிக்க உதவிகளை வழங்கியதற்காகவும் கீழ்காணும் தனிநபர்கள் மற்றும் நிறுவனங்களுக்கு நன்றிகளைத் தெரிவித்துக் கொள்ளுகிறது.

பிரதிநிதி	நிறுவனம்
Ir. MOHTAR MUSRI	டிஓஎஸ்ஹெச் (தொழிற்கூட பாதுகாப்பு மற்றும் நலத்துறை) புத்ரா ஜெயா, மனிதவள அமைச்சு
ZABIDI DATO' MD ADIB	டிஓஎஸ்ஹெச், பினாங்கு
NASARUDDIN ALIAS	டிஓஎஸ்ஹெச், கெடா & பெர்லிஸ்
ABDUL KAHAR HUSAIN	டிஓஎஸ்ஹெச், பெடரல் டெரிடரிஸ்
SALINA TUKIMIN	டிஓஎஸ்ஹெச், புத்ரா ஜெயா, மனிதவள அமைச்சு
RABAAYAH DAUD	டிஓஎஸ்ஹெச், புத்ரா ஜெயா, மனிதவள அமைச்சு
YUSUF OTHMAN	டிஓஎஸ்ஹெச், புத்ரா ஜெயா, மனிதவள அமைச்சு
STUART HAWTHORN	ஆலோசகர், டிஓஎஸ்ஹெச், புத்ரா ஜெயா, மனிதவள அமைச்சு
DR. ROSLAINI HJ RUSLI	கால்நடை பணிகள் துறை, விவசாய அமைச்சு, மலேசியா
TENGKU AHMAD TENGKU IBRAHIM	இயந்தரவியல் மற்றும் தானியங்கி திட்டம். திட்டம், சுற்றுப்புற சூழ்நிலை மற்றும் இயற்கை வளங்கள் ஆராய்ச்சி மையம், மார்டி, செர்டாங், சிலாங்கூர்
DR. ABDUL RAHMAN MD SALEH	மலேசிய வீட்டுவிலங்குகள் வளர்க்கும் விவசாயிகள் சங்கக் கூட்டமைப்பு
V. THAMASEGARAN	தேசிய தோட்டத் தொழிலாளர் சங்கம்
DR. MOHAMMAD AZMAN	பெர்கெசொ கட்டிடம்
N. RAJANTHIRAN	மலேயன் விவசாய உற்பத்தியாளர்கள் சங்கம் (எம்ஏபிஏ)
NURSIAH MOHAMAD TAJOL AROS	பூச்சிகொல்லி வாரியம், விவசாயத்துறை
ABDUL KAHAR HUSAIN	தேசிய விவசாயிகள் சங்கம் (என்ஏஎஃப்ஏஎஸ்)

தொழிற்கூட பாதுகாப்பு மற்றும் நலத்துறையானது மேற்கு ஆஸ்திரேலியா வேலைப்பாதுகாப்பு, குயின்ஸ்லேன்ட் பிரிவு பணியிட நலம் மற்றும் பாதுகாப்பு, லாஸ்மேனியன் பணியிட ஒழுங்குமுறை அதிகாரிகள், மற்றும் நியு சவுத் வேல்ஸ் பணிகாப்பு அதிகாரிகள் ஆகியோருக்கும் பங்களிப்பிற்கான ஒப்புகையை இதன்மூலம் வழங்குகிறது.

முன்னுரை

மலேசியப் பொருளாதாரத்தில் விவசாயத்துறையானது முக்கியப்பங்கு வகிக்கிறது. 2000மாவது ஆண்டில் விவசாயமானது ஜிஎன்பிக்கு 8.7% பங்களிப்பை வழங்கியது. விவசாயமானது ரிம22.9 பில்லியன் ஏற்றுமதி வருமானத்தையும் 1.4 மில்லியன் தொழிலாளருக்கு வேலையும் அளித்தது. மூன்றாவது மேற்பார்வைத் தொலைநோக்குத் திட்டகாலத்தில் (2001-2010)(ஓபிபி3) விவசாயமானது வளர்ச்சியடையும் முக்கியத்துறையாக முன்னிறுத்தப்படுகிறது. மூன்றாவது தேசிய விவசாயக் கொள்கையானது விவசாய தொழிற்துறையை நவீனப்படுத்துதல் மற்றும் மறுசீரமைத்தல் ஆகியவற்றில் கவனம் செலுத்துகிறது. அதன் குறிக்கோளானது விவசாயத்தைச் சந்தைக்கான மேம்படுத்தப்பட்ட தயாரிப்பு நோக்கத்தில் முக்கியமாகக் கொண்ட, அதிக துடிப்பான மற்றும் போட்டியிடும் துறையாக மாற்றுவதாகும். இக்கொள்கையின்கீழ் உணவுப் பொருட்களை அதிக அளவில் வணிக நோக்கிலும் மற்றும் இயந்திரங்களின் வழியாகத் தயாரித்தலையும் ஊக்குவிப்பதாகும். உயிரினங்கள் வளர்ப்பதோடுகூடிய பலவித பயிர்ப் பண்ணைகள் மற்றும் தோட்டங்கள் போன்ற ஒன்றிணைந்த அமைப்புகள் குறிப்பாக ஊக்குவிக்கப்படுகின்றன.

ஓபிபி3 திட்டமானது வெற்றியடைவதை உறுதிச்செய்ய, அமல்படுத்தத் தேவையான அனைத்து சாதனங்களும் கட்டாயம் கிடைக்க வேண்டும். நமது முக்கிய முதலீடான விவசாயினுடைய பாதுகாப்பு மற்றும் நலன் கட்டாயம் உறுதிப்படுத்தப்படவேண்டும். உண்மை நிலவரம் என்னவென்றால் மலேசியாவில் அனைத்துத் தொழிற்துறைகளிலும் இரண்டாவது அதிக விபத்துக்களைக் கொண்ட மிக அபாயகரமான வேலையிடமாக விவசாயத்துறை உள்ளது. மலேசிய தொழிற்கூட பாதுகாப்பு மற்றும் நலத்துறை (டிஓஎஸ்ஹெச்) அதன் சமூக துணைவர்களுடன் தீவிரமாகப் பணிபுரிந்து விவசாயத்தில் பாதுகாப்பு மற்றும் நலனை மேம்படச்செய்கிறது. டிஓஎஸ்ஹெச்-ல் எங்களுக்கு உங்களின் நலனே முக்கியமானது மற்றும் பாதுகாப்பு மற்றும் நலனைப் பேணும் கடுமையான மற்றும் ஆற்றல்மிக்க சட்டங்கள் எங்களிடமுள்ளன. மிக முக்கியமானது என்னவென்றால் எங்கும் மக்கள் பாதுகாப்பாக வேலைச் செய்யும் 'பாதுகாப்பு நாகரீகம்' ஏனென்றால் அதுவே அவர்கள் வேலைச் செய்ய விரும்பும் வழியாகும். இந்தக் கையேடானது வேலைப் பாதுகாப்பு பற்றிய நடைமுறைத்தகவல், பண்ணைகளை நிர்வகிக்கும் நபர்களின் சட்டப் பணிகள் மற்றும் பண்ணை பாதுகாப்பு தலைப்பு வரிசையிலான அறிவுரைகளை வழங்கும்படி வடிவமைக்கப்பட்டுள்ளது. காலக்கிரமத்தில் இந்தக் கையேடு மீள்பார்வைச் செய்யப்படும் மற்றும் டிஓஎஸ்ஹெச்-ல் உள்ள நாங்கள் இந்தக் கையேடு அதிக ஒருங்கிணைந்ததாகவும் மற்றும் தகவலுடையதாகவும் மாற்ற உதவும் எழுத்துப்பூர்வமான விமர்சனங்களை வரவேற்கிறோம்.

பொது இயக்குநர்
தொழிற்கூட பாதுகாப்பு மற்றும் நலத்துறை
மலேசியா

பொருளடக்கம்

அறிமுகம்

பகுதி 1 – பண்ணைப் பாதுகாப்பு நிர்வாகித்தல்

பகுதி 2 – உங்களின் சட்டப்பணிகள்

பகுதி 3 – பண்ணைப் பாதுகாப்புத் தலைப்புகள்

தலைப்பு 1. பண்ணை வேதிப்பொருட்கள் – பாதுகாத்தல் மற்றும் அழித்தல்.
தலைப்பு 2. பண்ணை வேதிப்பொருட்கள் : பூச்சிகொல்லி தெளிப்பான்
தலைப்பு 3. சூரிய ஒளி படுதலால் உண்டாகும் தோல் புற்று நோய்
தலைப்பு 4. வெப்பக் கடுமை
தலைப்பு 5. குழந்தைகள்
தலைப்பு 6. கைகளால் கையாளுதல்
தலைப்பு 7. பண்ணைச் சத்தம்
தலைப்பு 8. இயந்திரப் பாதுகாப்பு
தலைப்பு 9. தொழிற்கூடங்கள்
தலைப்பு 10. பற்றவைத்தல் மற்றும் தொடர்பான நடவடிக்கைகள்
தலைப்பு 11. வீட்டு விலங்குகள் கையாளுதல்
தலைப்பு 12. செம்மறியாடு மற்றும் வெள்ளாடு கையாளுதல்
தலைப்பு 13. பன்றிகள் கையாளுதல்
தலைப்பு 14. ஜூ நோஸஸ் (மிருக நோய்கள்)
தலைப்பு 15. மின்சாரம்
தலைப்பு 16. ஏஜி பைக்ஸ் (விவசாய வாகனங்கள்)
தலைப்பு 17. பால் பண்ணைகள்
தலைப்பு 18. வெடிக்கருவிகள்
தலைப்பு 19. கைக் கருவிகள்

பகுதி 4 – பண்ணை டிராக்டர்களின் பாதுகாப்பு உபயோகம்

அறிமுகம்

இந்தப் புத்தகமானது பண்ணைகளில் வசிக்கும் அல்லது வேலைப்பார்க்கும் மக்களுக்காகவும், மற்றும் பழத்தோட்டம், சந்தைத் தோட்டங்கள் மற்றும் தாவர நாற்றுப் பண்ணைப் போன்ற விவசாய நிறுவனங்களில் பணிபுரியும் அல்லது நிர்வகிப்பவர்களுக்கானதாகும்.

இந்தப் புத்தகமானது பண்ணைப் பாதுகாப்பு நிர்வகித்தல் பற்றிய நடைமுறைத்தகவல், பண்ணைகளில் பணிபுரியும் நபர்களின் சட்டப் பணிகள் மற்றும் பண்ணைப் பாதுகாப்பு தலைப்பு வரிசைகள் ஆகியவற்றை வழங்கும்படி வடிவமைக்கப்பட்டுள்ளது.

தொழிற்கூட பாதுகாப்பு மற்றும் நலச்சட்டம் 1994-ன் கீழ் மலேசியாவிலுள்ள முதலாளிகள், தொழிலாளிகள் மற்றும் சுயதொழில் நபர்களுக்கு அவர்களின் சொந்த மற்றும் அவர்களின் பணியிடத்தில் உள்ள மற்றவர்களுக்குமான பாதுகாப்பு மற்றும் நலன் தொடர்பான கவனிப்புப் பணி உள்ளது. அதுபோன்றே, வடிவமைப்பாளர்கள், தயாரிப்பாளர்கள் மற்றும் கட்டிடப் பொருள்கள், கருவிகள் மற்றும் சாதனங்கள் தருபவர்கள் ஆகியோருக்கும் இப்பொருட்களை உபயோகிக்கும் மக்களின் பாதுகாப்பு மற்றும் நலன் தொடர்பான கவனிப்புப் பணி உள்ளது.

தொழிற்கூட பாதுகாப்பு மற்றும் நலச்சட்டம் 1994-ன் கீழ் முதலாளிகளுக்குத் தற்போது வேலையிட அபாயங்களை அறியவும், தொடர்பான ஆபத்துக்களை மதிப்பிடவும் மற்றும் அந்த ஆபத்துக்களைக் குறைக்கும் கடமையுணர்வு உள்ளது. இந்த வழிமுறைகள் தற்போது அபாய நிர்வாகம் என்று அறியப்படுகிறது.

1. **அபாயத்தை அறிதல்** – காயம் அல்லது துன்பத்தை விளைவிப்பதற்கு முன்பே.
2. **ஆபத்தை இரு வழிகளில் மதிப்பிடல் –**
   - காயம் அல்லது துன்பத்தை எவ்வாறு ஏற்படுத்துகிறது? மற்றும்
   - விபத்து ஏற்பட்டால், விளைவு எத்துனை ஆபத்தானது?
3. **மாறுதல் ஏற்படுத்துதல்** – ஏற்கக்கூடிய அளவிற்கு காயம் அல்லது துன்ப ஆபத்தைக் குறைத்தல்
4. **மாறுதலை மீள்பார்வையிடுதல்** – அவை ஆற்றலுடையதா என்று உறுதிப்படுத்துதல்

படி 1-ல் விவசாயிகள் அல்லது மேலாளர்கள் வழக்கமாக, பண்ணை வேலைகள், தாவரம், சாதனங்கள் மற்றும் பொருட்கள் ஆகியவற்றின் மீதான அபாய இடங்களின் கணிப்பைச் செய்யவும் அறிவுறுத்தப்படுகிறார்கள். ஏற்கனவே காயம் விளைவித்த அல்லது மயிரிழையில் தப்பிய நிகழ்வுகள் ஆகியவற்றிற்குக் கட்டாயம் சிறப்புக் கவனம் தரப்படுதல் வேண்டும். தொழிலாளர்களும் மற்றும் குடும்ப உறுப்பினர்களும் காயம் அல்லது துன்பத்தை விளைவிக்கக்கூடிய அபாயங்களை அறிவிக்குமாறு கட்டாயம் ஊக்குவிக்கவேண்டும்.

படி 2-ல் கண்டறியப்பட்ட அபாயங்களில், அடுத்தக் கேள்வியானது, காயம் அல்லது துன்பத்தை விளைவிக்கும் ஆபத்து எத்துனை விரைவில் ஏற்படும் மற்றும் விபத்து ஏற்படின் காயங்கள் எத்தனை அபாயமானது.

படி 3-ல், அபாயத்தைக் குறைக்க அல்லது நீக்க மிகச்சிறந்த வழி எது? பண்ணையில் வசிக்கும் அல்லது வேலைபார்ப்பவர்களுடன் கலந்துரையாடினால் அபாய மதிப்பீடானது வழக்கமாக அதிக வெற்றியடைகிறது. அபாயத்தை அறிந்து அதற்குத் தீர்வு காணப்பட்டால், எத்தனை விரைவில் முடியுமோ அத்துனை விரைவில் கட்டாயம் மாறுதல்களை மேற்கொள்ளவேண்டும்.

படி 4-ல், மாறுதல்கள் வெற்றிகரமானதா மற்றும் ஆபத்துக்கள் குறைக்கப்பட்டுள்ளதா என்பதை உறுதிப்படுத்த குறிப்பிட்ட இடைவெளிகளில் ஒவ்வொரு தீர்வும் கட்டாயம் மீள்பார்வைச் செய்யப்பட வேண்டும்.

இந்தப் புத்தகமானது நான்கு பகுதிகளாகப் பிரிக்கப்பட்டுள்ளது:

பகுதி 1 – பண்ணைப் பாதுகாப்பு நிர்வாகித்தல் .... பண்ணைப் பாதுகாப்பு நிர்வாக நிகழ்வுகளை எவ்வாறு மேம்படுத்துவது, நான்கு ஆபத்து நிர்வாக வழிகளை நடைமுறைப்படுத்துதல் ஆகியவற்றை விவரிக்கிறது.

பகுதி 2 – உங்களின் சட்டப்பணிகள்... பண்ணைத்துறையிலுள்ள மக்களுக்குத் **தொழிற்கூட பாதுகாப்பு மற்றும் நலச்சட்டம் 1994** எவ்வாறு பொருந்தும் என்பதை விவரிக்கிறது.

பகுதி 3 – பண்ணைப் பாதுகாப்புத் தலைப்புகள் ... பண்ணைப் பாதுகாப்பின் வெவ்வேறு வகைகளான 18 தலைப்புகள் உள்ளடங்கியுள்ளன. இந்தத் தலைப்புகளை விவசாயிகள் அவர்களுக்கான அல்லது பண்ணையில் பணிபுரியும் மக்களுக்கான அறிமுகப் பயிற்சி நிகழ்வாக உபயோகப்படுத்தலாம். பணியாட்கள் அவர்களது வேலையை எந்தவித காயம் அல்லது துன்ப அபாயமின்றி செய்வதை மேற்கொள்ள, அறிமுகமானது கட்டாயமாக தேவையான தகவல்கள், பயிற்சி, மற்றும் மேற்பார்வை ஆகியவற்றை உள்ளடக்கியிருக்க வேண்டும்.

பகுதி 4 – பண்ணை டிராக்டர்களின் பாதுகாப்பு உபயோகம் ... டிராக்டர்களை எவ்வாறு பாதுகாப்பாக இயக்குவது மற்றும் பராமரிப்பது என்ற பொதுவான சுருக்கத்தைக் கொண்டுள்ளது. பண்ணைகளில் வேலைத் தொடர்பான இறப்புகளில் முக்கிய விளைவாக இருப்பது டிராக்டர் தொடர்பான விபத்துகளேயாகும்.

தொழிற்கூட **பாதுகாப்பு** மற்றும் நலச்சட்டம் **1994–யை இங்கே வாங்கலாம்,**
National Institute of Occupational Safety and Health
Lot 1 Jalan 15/1 Section 15
43650 Bandar Baru Bangi, Selangor.

தொலைபேசி : 03- 8929 6631
தொலைநகல் : 03- 8926 5900
மின்னஞ்சல் : asniosh@po.jaring.my
அல்லது

எந்த பெரிய புத்தக நிலையத்திலும்.

பகுதி 1 – பண்ணைப் பாதுகாப்பு நிர்வாகித்தல்

பொறுப்பான நபர் அல்லது மக்கள், பாதுகாப்பு மற்றும் நல நிர்வகிப்பில் முக்கியப் பங்கெடுப்பின் பண்ணை வேலைப் பாதுகாப்பானது சிறந்து விளங்கும்.

மலேசியாவிலுள்ள ஏராளமான வணிக நிறுவனங்கள் சிறந்த பாதுகாப்பு நிர்வாகமானது உற்பத்தி பெருக்கத்துக்கு வழிவகுக்கின்றன என்று நிருபித்துள்ளன மற்றும் பண்ணைக்கான வேலைகளுக்கும் அது பொருந்தும்.

சிறந்த பாதுகாப்பு நிர்வாக நிகழ்ச்சியைக் கொண்டிருத்தலால், நீங்கள் பண்ணைக் காயங்களைத் தவிர்ப்பது மட்டுமல்ல, ஆனால் அத்துடன் திட்டமிடாத நிகழ்வுகள் செலவுமிக்கவை, நேரமெடுப்பவை, துன்பமளிப்பவை மற்றும் அசௌகரியமானவை தவிர்க்கும். இது சிறந்த பொருளாதார அறிவை ஏற்படுத்துகிறது.

எவ்வாறு ஆரம்பிப்பது

உங்கள் பண்ணயின் பாதுகாப்பு நிர்வாகத்தை மதிப்பிட, உங்களிடம் உள்ளதா என சோதிக்கவும்:

- கருவிகள், சாதனங்கள், பொருட்கள் மற்றும் பணிகள் பற்றிய வழக்கமான அபாய இடங்களின் கணிப்பு
- காயங்களை, மயிரிழையில் தப்பிய மற்றும் அபாயங்களைப் பதிவு செய்யும் அமைப்பு
- பண்ணைப் பணிகளுக்கான பாதுகாப்பு வழிமுறைகள்
- புதிய மற்றும் இளைய பணியாளர்களுக்குப் பாதுகாப்பு பயிற்சி மற்றும் மேற்பார்வை
- பாதுகாப்பு ஆடைகள் மற்றும் சாதனங்கள்
- அனைத்துப் புதிய மற்றும் சாதனங்களுக்குப் பாதுகாப்பு பயிற்சி மற்றும் செயலாக்கம்
- பண்ணையிலுள்ள அனைத்து நபர்களிடையே பாதுகாப்பு உரையாடல்
- கருவிகள், சாதனங்கள், மற்றும் அபாயகரமான பொருட்களுக்கு உடன் கிடைக்கக்கூடிய பாதுகாப்புத் தகவல்கள்

திட்டம் உருவாக்குதல்

மேலே கூறப்பட்ட விவரங்களை உள்ளடக்கிய பாதுகாப்பு நிர்வாகத் திட்டத்தை உருவாக்கவும். உங்கள் திட்டத்தை எழுத்துபூர்வமாக வைப்பது விரும்பத்தக்கது மற்றும் அவற்றை மற்ற பண்ணையிலுள்ள கருவிகள், சாதனங்கள் மற்றும் பொருட்கள் பற்றிய பாதுகாப்புத் தகவல்களுடன் வைக்கவும்.

மேம்படுத்தலின்போது பண்ணையிலுள்ள மற்றவர்களுடன் விவாதிக்கவும், மற்றும் அவர்களின் பாதுகாப்பு விஷயங்களை உறுதி செய்யவும். மற்றவர்களிடம் பாதுகாப்பு ஆலோசனைப் பெறுதல், தகவல் மற்றும் பயிற்சி அளித்தல், அபாயத்தை அடையாளம் காணும் அமைப்பு, துன்ப மதிப்பீட்டுமுறை மற்றும் துன்பக் கட்டுப்பாடு ஆகியவற்றைத் தொடருதலைத் திட்டம் அனுமதிக்கிறது என்பதை உறுதிப்படுத்தவும்.

பண்ணையிலுள்ள பணியாட்கள் மற்றும் மற்றவர்கள் திட்டம், வேலைப் பாதுகாப்பு வழிமுறைகள், மற்றும் தற்போதைய சட்ட பாதுகாப்பு மற்றும் நலத்தேவைகள் ஆகியவற்றை நன்கு அறிந்திருத்தலை உறுதிப்படுத்துக.

பாதுகாப்பு தகவல்கள், உங்கள் பண்ணைக்கு வரும் புதியவர்களுக்குப் பயிற்சிகள், புதிய கருவிகள் மற்றும் வழிமுறைகளுக்கான பாதுகாப்புப்பயிற்சிகள், இளைய பணியாளர்களுக்கான சிறப்பு பாதுகாப்புகள், மற்றும் காயங்களுக்கான, மயிரிழையில் தப்பிய மற்றும் வாய்ப்புள்ள அபாயங்களுக்கான பதிவேடு வைத்திருத்தல் ஆகியவற்றைத் திட்டமானது பண்ணையாட்களுக்குக் கட்டாயம் வழங்கும் வண்ணம் இருத்தல் வேண்டும்.

ஆலோசனை

ஆலோசனையின் பொருளானது வேலைப்பார்ப்பவர்களுடன், பாதுகாப்பு மற்றும் நலப்பிரச்சனைகள் மற்றும் தீர்வுகள் பற்றி மற்றும் உடன்பாடு எட்டுதல் பற்றி உரையாடுதல் – பேசுதலாகும். இங்கே சில வழிகாட்டிகள்:

♦ பண்ணையிலுள்ள மற்றவர்களையும் பாதுகாப்பு நிர்வாகத் திட்டம் குறித்து

உரையாடவும், உதவிச் செய்யவும் மற்றும் அனுமதிக்கவும்.

- பண்ணையிலுள்ள அனைவரும் நீங்கள் ஒத்துக்கொண்ட பாதுகாப்பு விதிகளை அறித்திருத்தல் மற்றும் புரிந்திருத்தல் மற்றும் சம்பந்தப்பட்ட வேலையிட பாதுகாப்பு விதிகளை அறிந்திருத்தல் ஆகியவற்றை உறுதி செய்க.
- புதிய கருவி அல்லது சாதனத்தை வாங்கும் முன்னரே பாதுகாப்பு திட்டத்தில் மற்றவர்களை ஈடுபடச் செய்க.
- செய்யும்முன்னர் பழக்கமில்லாத அல்லது வாய்ப்புள்ள அபாயமான பண்ணையின் வேலைக் குறித்து உரையாடுக மற்றும் ஒத்துக் கொண்ட பாதுகாப்பு வழிமுறைகளை திட்டமிடுக.
- அபாயமான நிலைமையைத் தவிர்ப்பதற்காக, வேலைகளைப் பகிர்ந்து செய்யும்போது தொடர்ந்து மற்றவர்களுடன் தொடர்புக் கொண்டிருங்கள்.
- ஒவ்வொரு வேலைக்கும் முடிந்த அளவு ஒத்துக் கொண்ட பாதுகாப்புத் திட்டத்தைப் பின்பற்றவும்.
- எந்த ஒரு காயம் அல்லது மயிரிழையில் தப்பிய நிகழ்ச்சியைத் தொடர்ந்து, எவ்வளவு சிறிய விஷயமாக இருப்பினும், விவாதிக்கவும் மற்றும் பாதுகாப்பாக வேலையைத் தொடருதல் குறித்து முடிவெடுக்கவும்.
- சரியான பாதுகாப்பு மேம்பாடுகள் ஏற்படுத்தும்வரை வேலையை நிறுத்தத் தயாராக இருக்கவும்.

அபாயத்தை அறிதல்

பண்ணைகளில் மிகச்சிறந்த பாதுகாப்பை 24 மணி நேர அபாயத்தை அறிதல் மற்றும் சமாளித்தலின்வழி அடையமுடியும். அபாயமென்பது, எந்த நிலைமை, செயல், வழிமுறை, கருவி, சாதனம் அல்லது மிருகம் ஆகியவையின் வழி ஒரு நபருக்குக் காயம் அல்லது துன்பம் ஏற்படுத்துபவையாகும். அறியப்பட்ட அபாயங்களாவன:

- சுற்றுப்புற சூழ்நிலை (ஒளி, சத்தம், மழை, வெப்பம், சூரியன்)
- பொருட்கள் (பூச்சிகொல்லிகள், எரிபொருட்கள், குப்பைகள்)
- பணியிட அமைப்பு (வேலை இடம், உயரமான பணிமேடை, உயரமான பொருள் வைப்பறை)

- ♦ வேலை அமைப்பு (தேவையற்ற மனித கையாளுதல்)
- ♦ சாதனங்கள் (ஏணிகள், சிலோஸ் (பதனக்கருவி), சங்கிலி ரம்பங்கள், கோண அரைப்பான்கள்)
- ♦ பண்ணை மிருகங்கள் (கடிப்பன, உதைப்பன, முட்டுவன, நசுக்குவன, புரள்வன, நோய்தொற்று ஏற்படுத்துவன)
- ♦ உயரங்கள் (கூரையை எட்டுதல், உயரக் கருவிகள் மற்றும் பதனக் கருவிகள்)
- ♦ மின்சாரங்கள் (சுவிட்சுகள், கேபிள்கள், முனைகள், மின்சாதனங்கள், இணைப்புகள்)
- ♦ தொழிலாளிக்குப் பயிற்சியின்மை மற்றும் மேற்பார்வையில்லாதிருத்தல்
- ♦ பாதுகாப்பு வழிமுறைகள் இல்லாதிருத்தல்
- ♦ வேலையிடங்களில் சிறுவர்கள்

*** எவ்வாறு அபாயத்தை அறிதல்**

- ♦ கவனித்தல் – உங்களின் பார்வை, கேட்டல், வாசனையறிதல் மற்றும் தொடு உணர்ச்சி ஆகியவற்றை உபயோகித்தல் – உங்களின் பொது உணர்ச்சி, அறிவு மற்றும் அனுபவத்தை ஒருங்கிணைத்தல்.
- ♦ வேதிப் பொருட்கள் பாதுகாப்பு தரவுத் தாட்கள் (சிஎஸ்டிஎஸ்) – அபாயகரமான வேதிப் பொருட்கள் தயாரிப்பாளர்கள் மற்றும் கொடுப்பவர்களிடமிருந்து அவற்றைப் பெறுதல். அபாயகரமான பொருட்களிலிலுள்ள சாத்தியமான துன்பத்தை அடையாளம் காண அவற்றைக் கவனமுடன் படிக்கவும் மற்றும் தேவையான முன்னெச்சரிக்கை நடவடிக்கைகளை எடுக்கவும்.
- ♦ அபாயம் மற்றும் ஆபத்து கணிப்புகள். – முக்கிய வேலையிடங்களில் அபாய இட கணிப்புகளை நடத்தவும். மற்றவர்களுடன் அவர்களின் பாதுகாப்பு குறித்துப் பேசவும்; விபத்து மற்றும் நிகழ்ச்சிக் குறிப்பேடுகளைச் சோதிக்கவும்.
- ♦ புதிய பயன்கருவிகள், கருவிகள் மற்றும் பொருட்கள்.

சுற்றுப்புற சூழ்நிலை (ஒளி, சத்தம், மழை, வெப்பம், சூரியன்)

- பொருட்கள் (பூச்சிகொல்லிகள், எரிபொருட்கள், குப்பைகள்).
- பணியிட அமைப்பு (வேலை இடம், உயரமான பணிமேடை, உயரமான

பொருள் வைப்பறை).

- வேலை அமைப்பு (தேவையற்ற மனித கையாளுதல்).
- சாதனங்கள் (ஏணிகள், சிலோஸ் (பதனக்கருவி), சங்கிலி ரம்பங்கள், கோண அரைப்பான்கள்)
- பண்ணை மிருகங்கள் (கடிப்பன, உதைப்பன, முட்டுவன, நசுக்குவன, புரள்வன, நோய்தொற்று ஏற்படுத்துவன).
- உயரங்கள் (கூரை மற்றும் உயரக் கருவிகள்).
- மின்சாரங்கள் (சுவிட்சுகள், கேபிள்கள், முனைகள், மின்சாதனங்கள், இணைப்புகள்).
- தொழிலாளிக்குப் பயிற்சியின்மை மற்றும் மேற்பார்வையில்லாதிருத்தல்.
- பாதுகாப்பு வழிமுறைகள் இல்லாதிருத்தல்.
- வேலையிடங்களில் சிறுவர்கள்.

எவ்வாறு அபாயத்தை அறிதல்

கவனித்தல் – உங்களின் பார்வை, கேட்டல், வாசனையறிதல் மற்றும் தொடு உணர்ச்சி ஆகியவற்றை உபயோகித்தல் – உங்களின் பொது உணர்ச்சி, அறிவு மற்றும் அனுபவத்தை ஒருங்கிணைத்தல்.

வேதிப் பொருட்கள் பாதுகாப்பு தரவுத் தாட்கள் (சிஎஸ்டிஎஸ்) – அபாயகரமான வேதிப் பொருட்கள் தயாரிப்பாளர்கள் மற்றும் கொடுப்பவர்களிடமிருந்து அவற்றைப் பெறுதல். அபாயகரமான பொருட்களிலிலுள்ள சாத்தியமான துன்பத்தை அடையாளம் காண அவற்றைக் கவனமுடன் படிக்கவும் மற்றும் தேவையான முன்னெச்சரிக்கை நடவடிக்கைகளை எடுக்கவும்.

- ♦ அபாயம் மற்றும் ஆபத்து கணிப்புகள். – முக்கிய வேலையிடங்களில் அபாய இட கணிப்புகளை நடத்தவும். மற்றவர்களுடன் அவர்களின் பாதுகாப்பு குறித்துப் பேசவும்; விபத்து மற்றும் நிகழ்ச்சிக் குறிப்பேடுகளைச் சோதிக்கவும்.
- ♦ புதிய பயன்கருவிகள், கருவிகள் மற்றும் பொருட்கள் – தயாரிப்பாளரின்

பாதுகாப்புக் குறிப்புகளைச் சோதிக்கவும், பணியாட்களுக்குப் பயிற்சி மற்றும் தகவல்களை வழங்கவும்.

- ♦ புதிய பணியாட்கள் – புதிய பணியாளர்களுக்குப் போதுமான தகவல்கள், பயிற்சி மற்றும் மேற்பார்வயிடுதலை உறுதி செய்தல்.
- ♦ சிறுவர்கள் மற்றும் பார்வையாளர்கள் – சிறுவர்கள் மற்றும் பார்வையாளர்களை ஆபத்துக்குள்ளாகும் இடங்கள் மற்றும் செயல்களை உங்கள் கணிப்பில் சேர்க்கவும்.
- ♦ விவாதக்குழுக்கள் – அபாயங்களை அறியவும் மற்றும் தீர்வுகளைப் பரிந்துரைக்கவும் இவை உபயோகரமானவை.
- ♦ பாதுகாப்பு தணிக்கைகள் – பாதுகாப்பு பற்றி ஆராயவும் மற்றும் நிர்வாகத் திட்டத்தயாரிப்பில் உதவுவதற்கும் ஒரு ஆலோசகரை வாடகைக்கமர்த்துவது குறித்துச் சிந்திக்கவும்.
- ♦ தகவல்கள் – மிகப்புதிய கிடைக்கக் கூடிய தகவல்கள் மூலம் தொழில் அபாயங்கள் பற்றி தகவல் தெரிவிக்கவும்.
- ♦ பாகுபடுத்தலைப் பதிவு செய்தல் – சாத்திய நிகழ்வுகளை அடையாளம் காண உதவ அறிந்த அபாயங்கள், அருகில் தப்பியவை, காயங்கள் மற்றும் பணியாட்களின் இழப்பீட்டுக் கோரிக்கைகள், ஆகியவற்றைப் பதிவு செய்க.
- ♦ நுகர்வோர் தகவல்கள் – சாதனங்கள் மற்றும் பொருட்கள் பற்றிய நுகர்வோர் வழிகாட்டிகளைக் கவனமுடன் படித்து பின் பின்பற்றுக.
- ♦ மலேசியச் சட்டங்கள் – தொழிற்கூட பாதுகாப்பு மற்றும் நலச் சட்டம் 1994 உடன் இவை மிகவும் அறியப்பட்டவை.

பகுதி 2 – உங்களின் சட்டப்பணிகள்

அபாயத்தை அறிதல்

அபாயத்தை அடையாளம் கண்டதும், அபாயத்தைச் சிறந்த வழியில் குறைப்பதற்குக் கண்டறியும் முன்னரே நிகழக்கூடிய மற்றும் சாத்திய காயத்தின் அல்லது துன்பத்தின் தன்மை மதிப்பிடுதல் தேவையாகும். அதிக ஆபத்து அபாயங்கள் குறைந்த ஆபத்து நிலைமைகளைக் காட்டிலும் மிக விரைவாக தெரிவிக்கப்படுதல் தேவையாகும்.

அதே அபாயம் பலவிதமான வெவ்வேறு சாத்திய விளைவுகளுக்கு வழிவகுக்கலாம் என்பதை நீங்கள் தீர்மானிக்கலாம். ஒவ்வொரு அபாயமும் எவ்வகையில் சாத்திய விளைவை ஏற்படுத்தலாம் என்பதைச் சிந்திக்கவும் மற்றும் உங்களுக்குத் தோன்றும் உட்சபட்ச முன்னுரிமையைப் பதிவு செய்யவும். கீழ்காணும் பட்டியல் உங்கள் தீர்மானத்திற்கு உதவலாம்.

மாறுதல்களை ஏற்படுத்தவும்

கீழ்காணும் கட்டுபாட்டு அளவைகளைச் சிந்திக்கவும், முக்கியத்தின் அடிப்படையில் பட்டியலிடப்பட்டுள்ளன.

a) மூலாதாரத்திலேயே அபாயத்தை நீக்கவும் – உதா. கருவி அல்லது பொருளை நீக்குதல்.

b) குறைந்த அபாயமுள்ள கருவி அல்லது பொருள் வகைகளை மாற்றாக உபயோகித்தல்.

c) மக்களிடமிருந்து அபாயமுள்ள செயல்பாட்டு கருவி அல்லது பொருள் வகைகளை ஒதுக்குதல்.

d) பாதுகாப்பு தடுப்புகள் அல்லது வெளியேற்று காற்றுக்குழாய் போன்ற பொறியியல் கட்டுப்பாடுகளைச் சேர்க்கவும்.

e) ஆபத்துகளைக் குறைக்க பாதுகாப்பு வேலை வழிகாட்டிகள், பயிற்சிகள் மற்றும் மேற்பார்வையிடுதலை மேற்கொள்ளவும்.

f) போதுமானதில்லை அல்லது செயல்பாட்டுக்குக் கொண்டுவர இயலாதபோது தனிநபர் பாதுகாப்புச் சாதனங்களை வழங்கவும்.

g) நீங்கள் தீர்மானித்த கட்டுப்பாடுகளைச் செயல்படுத்தி பின் கண்காணிக்கவும்.

அபாயகரமான காயம் ஏற்படுத்தும் முன்னரே, மேற்கண்ட பரிந்துரைக்கப்பட்ட கட்டுப்பாடுகளில் ஒன்று அல்லது அதிகமானவற்றைக் கட்டாயம் நீங்கள் ஏற்றுக் கொண்டு மாறுதல்களை எத்தனை விரைவில் முடியுமோ அத்தனை விரைவில் ஏற்படுத்தவும்.

மாறுதல்களைச் சோதித்தல்

ஆபத்தானது குறைக்கப்பட்டுள்ளது, மற்றும் மேலும் அபாயம் நிகழாதிருக்க, வேலையிடத்திற்குத் திரும்ப மக்களை அனுமதிக்கும் முன்னர் அல்லது வேலையைத் தொடங்கும் முன்னர் புதிய பாதுகாப்பு முறைகள் கவனமுடன் சோதிக்கப்படுதல் தேவையை உறுதி செய்க. முதலாளிகள் மற்றும் பணியிடத்திலுள்ள மற்றவர்கள் இடையிலேயான ஆலோசனைப் பாதுகாப்பு முடிவை அடைய உதவும்.

சில நிகழ்வுகளில், புதிய வேலைப்பாதுகாப்பு வழிமுறைகள் தேவைப்படலாம், பாதுகாப்பாக வேலைச் செய்யத் தேவைப்படும் முன்னேற்றம் கிடைக்கும் வரையிலும், மேலும் சிலகால பயிற்சி மற்றும் மேற்பார்வை வாய்ப்புகள் சாத்தியமுள்ளன.

- பாதுகாப்பு மேம்பாடுகள் காலக்கிரமத்தில் கட்டாயம் மீள்பார்வையிடப்பட்டு, தொடர்ந்து ஆற்றலுள்ளவை என்பது உறுதிப்படுத்தப்பட வேண்டும்.
- சுய தொழில் விவசாயிகள், பண்ணை மேலாளர்கள், முதலாளிகள் மற்றும் பணியாளர்கள் ஆகியோர் பண்ணையைப் பாதுகாப்பாக வைத்திருப்பதற்குச் சட்டபூர்வமாக பொறுப்புடையவர்கள் ஆவார்கள். இது குடும்பத் தொழிலாக நடத்தும் மக்கள் அல்லது அவர்களின் சொந்த சொத்தில் தங்களுக்காக வேலைபார்ப்பவர்களையும் உள்ளடக்கியதாகும்.
- பணிப்பொருட்கள் மூலப்பொருட்கள், கட்டிடங்கள், கருவி மற்றும் சாதனங்கள் ஆகியவற்றைத் தயாரிப்பாளர்கள், இறக்குமதியாளர்கள், பொருட்கள் கொடுப்பவர்கள், மற்றும் பணியாக்குபவர்கள், மற்றும் பண்ணைப்

பணியிடங்களைக் கட்டுப்படுத்தும் மற்ற மக்கள் ஆகியோரும் பண்ணை வேலையிடப் பாதுகாப்பு தொடர்பானவற்றிற்குச் சட்டபூர்வமாக பொறுப்புடையவர்கள் ஆவார்கள்.

- மலேசிய தொழிற்கூட பாதுகாப்பு மற்றும் நலச்சட்டம் 1994 – நடந்த அல்லது நடக்கக்கூடிய எந்த விபத்து, அபாயகரமான விளைவுகள், தொழிற்கூட விஷமேற்படுதல் அல்லது தொழிற்கூட நோய் ஆகியவற்றைச் சட்ட விதி பகுதி 32ன் கீழ் ஒவ்வொரு முதலாளியும் அருகிலுள்ள தொழிற்கூட பாதுகாப்பு மற்றும் நல அலுவலகத்தில் தெரிவிப்பது தேவையாகும்.

இந்தச் சட்டங்களாவன பண்ணையில் வசிக்கும் அல்லது பண்ணைப் பார்வையாளர்கள், அவர்கள் அங்கு வேலைச் செய்தாலும் அல்லது செய்யாவிட்டாலும், மக்கள் அனைவருக்கும் பொருந்தும்.

முதலாளிகள்

முதலாளிகள், தொழிலாளிகள் அபாயத்திற்கு வெளிப்படாததை உறுதி செய்யும் அனைத்து தகுந்த நடவடிக்கைகளைக் கட்டாயம் எடுக்கவேண்டும். அவர்களின் பொறுப்புகள் உள்ளடக்கியவன:

- பணியிடங்கள், இயந்திரங்கள் மற்றும் சாதனங்களைப் பாதுகாப்பான நிலையில் பராமரித்தல்
- பாதுகாப்பான வேலை முறையை அமைத்தல்
- பணியாளர்கள் பாதுகாப்பாக வேலைச் செய்ய தேவையான தகவல்கள், கட்டளைகள், பயிற்சிகள், மற்றும் மேற்பார்வையை வழங்குதல்
- பணியாளர்கள் வாய்ப்புள்ள அபாயத்தை அறிந்திருத்தலை உறுதிப்படுத்துதல்;
- மற்ற ஏற்பாடுகள் அபாயத்தை நீக்க அல்லது கட்டுப்படுத்த வாய்ப்பில்லாத அல்லது போதுமானதாக இல்லாதபோது தேவையான பாதுகாப்பு துணிகள் மற்றும் சாதனங்கள் வழங்குதல் (உதா. காது அடைப்பான்கள், கண்கண்ணாடிகள், சுவாசக் கருவிகள் போன்றவை)
- தொழிலாளர்களுடன் பாதுகாப்பு மற்றும் நல விஷயங்கள் குறித்து ஆலோசித்தல்

- சாதனங்கள் மற்றும் மூலப்பொருட்களைப் பாதுகாப்பாக உபயோகித்தல், வைத்திருத்தல், கொண்டுச் செல்லுதல், மற்றும் அழித்தல் ஆகியவற்றை உறுதிப்படுத்துதல் மற்றும்
- பண்ணையில் அபாயங்களை அடையாளம் காணுதல், ஆபத்துக்களை மதிப்பிடுதல் மற்றும் அபாயங்களைக் கட்டுப்படுத்துதல்.

பணியாளர்கள்

பணியாளர்கள் தங்களின் சொந்த பாதுகாப்பு மற்றும் நலம் மற்றும் மற்றவர்களின் பாதுகாப்பு மற்றும் நலம் ஆகியவற்றைப் பேணவும் கட்டாயம் பொறுப்பேற்க வேண்டும். அவர்களின் பொறுப்புகள் உள்ளடக்கியவன:

- பாதுகாப்பு அறிவுரைகளைப் பின்பற்றுதல்
- அறிவுரைகளின்படி பாதுகாப்பு சாதனங்களை உபயோகித்தல் மற்றும் பாதுகாத்தல்
- முதலாளியிடம் அபாயங்களை அறிவித்தல்; மற்றும்
- பாதுகாப்பு மற்றும் நல சம்பந்தப்பட்ட விஷயங்களில் முதலாளியுடன் ஒத்துழைத்தல்

முதலாளிகள் மற்றும் சுய தொழில் நபர்கள்

முதலாளிகள் மற்றும் சுய தொழில் நபர்கள் வேலையின்போது தங்களின் சொந்த நலன் மற்றும் பாதுகாப்பு ஆகியவற்றை உறுதி செய்ய தகுந்த கவனம் எடுப்பதற்குப் பொறுப்புள்ளவர்கள் ஆவார்கள். அவர்கள் அல்லது அவர்களது தொழிலாளர்களின் நடவடிக்கையின்போது மற்ற மக்களின் நலன் மற்றும் பாதுகாப்பு ஆகியவற்றை, முடிந்த அளவு, கட்டாயம் உறுதிப்படுத்துதல் வேண்டும்.

ஒப்பந்ததாரர்கள்

நீங்கள் ஒப்பந்ததாரர் அல்லது உள்-ஒப்பந்ததாரர் ஆகியோரை நியமித்தால், உதாரணமாக மின்வேலையாளர், உங்களுக்கு அவர்களின் முதலாளியாக இருப்பதைப் போன்று அவர்களுக்கும் அவர்களின் பணியாளர்களுக்கும் அதே

பொறுப்புணர்வு உள்ளது. உங்களின் கட்டுப்பாட்டின் கீழ் உள்ள விஷயங்கள் உங்களிடம், அல்லது கட்டாயமாக, உள்ளபோது மட்டும் இது பொருந்தும். ஒப்பந்ததாரர்கள் அல்லது உள்-ஒப்பந்ததாரர்கள் அவர்களின் தொழிலாளர்களுக்கு முதலாளியாக பொறுப்புள்ளவர்கள் ஆவார்கள்.

தயாரிப்பாளர்கள்

வேலையிடத்தில் இயந்திரங்கள் உபயோகப்படுத்துமிடத்தில், இயந்திரங்களை முறையாக உபயோகிக்கும்போது அதனை இயக்குபவர்கள் அபாயத்திற்கு வெளிப்படாமல் இருக்க, இயந்திரங்களை வடிவமைப்பவர்கள், தயாரிப்பவர்கள், இறக்குமதி செய்பவர்கள், கொடுப்பவர்கள், அமைப்பவர்கள் அல்லது பொருத்துபவர்கள் கட்டாயம் உறுதி செய்ய வேண்டும். பாதுகாப்பு உபயோகம், பாதுகாப்பான பராமரிப்பு, மற்றும் வாய்ப்புள்ள அபாயங்கள் குறித்து சாதனங்களை வழங்கும்போதோ மற்றும் பின்னரோ, வேண்டுகோள் விடுக்கும் பட்சத்தில் போதுமான தகவல்களைக் கட்டாயம் வழங்க வேண்டும்.

வேலைக் கட்டிடங்கள்

பணியிடங்களைக் கட்டுப்படுத்தும் அல்லது நிர்வகிக்கும் எந்த நபரும் அவற்றைப் பாதுகாப்பாக வைத்திருப்பது தேவையாகும். மக்கள் கட்டாயம் வேலையிடத்தில் பாதுகாப்பாக வேலைச் செய்யவும், மற்றும் உள்ளே வரவும் மற்றும் வெளியே செல்லவும் உகந்ததாக இருக்கவேண்டும். வேலையிடக் கட்டிடங்களை கட்டும் கட்டிடக்கலை நிபுணர் (ஆர்கிடெக்ட்ஸ்), வடிவமைப்பாளர் மற்றும் கட்டுபவர்கள், இந்த கட்டிடங்களில் பணியாற்றும் மக்கள் அபாயத்திற்கு வெளிப்படாமல் இருக்க உறுதிப்படுத்தும் பொறுப்புக் கொண்டவர்களாவார்கள்.

ஆலோசனை மற்றும் ஒத்துழைப்பு

வேலையிடங்களில் ஆலோசனை மற்றும் ஒத்துழைப்பானது பாதுகாப்புக்கான சாவிகளாகும். முதலாளிகளும் தொழிலாளிகளும் ஒருவரை ஒருவர் ஆலோசித்து பாதுகாப்பு மற்றும் நலப்பிரச்சனைகளைத் தீர்க்க வேண்டும். வேலையிடங்களில் 40 (நாற்பது)க்கும் மேற்பட்ட பணியாளர்கள் இருப்பின் முதலாளி கட்டாயம்

பாதுகாப்பு மற்றும் நலக்குழுவை அமைக்க வேண்டும்.

பாதுகாப்புக்குழுவின் பணிகளாவன;

a) முதலாளி மற்றும் பணியாளர்களுக்கிடையே ஆலோசனை மற்றும் ஒருங்கிணைப்பில் உதவியாய் இருந்து பாதுகாப்பு மற்றும் நல அளவைகளை மேம்படுத்துதல் மற்றும் செயலாக்குதல்;

b) பாதுகாப்பு மற்றும் நல அளவைகளைத் தொடர்ந்து அறிவித்தல், மற்றும் பணியிடத்திற்குத் தேவையான பாதுகாப்பு மற்றும் நலத் தகவல்களைத் தொடர்ந்துத் தொடர்புக் கொள்ளுதல்;

c) பாதுகாப்பு அளவைகள், பாதுகாப்பு நிகழ்வுகள் மற்றும் வழிமுறைகள், மற்றும் பணியிட பாதுகாப்பு மாற்றங்கள் குறித்த பரிந்துரைகளை முதலாளிக்கு வழங்குதல்; மற்றும்

d) பணியிட நபர்களால் குறிப்பிடப்பட்ட விஷயங்களை பரிசீலித்தல்

பிரச்சனைகளைத் தீர்த்தல்

தொழிற்கூட பாதுகாப்பு மற்றும் நலப்பிரச்சனைகள் முதலாளிகள் மற்றும் தொழிலாளிகள் அல்லது அவர்களின் தேர்ந்தெடுக்கப்பட்ட பாதுகாப்பு மற்றும் நலப்பிரதிகளால் கலந்தாலோசனை மூலம் கட்டாயம் தீர்க்கப்பட வேண்டும். இரு தரப்பினரும் பிரச்சனைகளைத் தீர்ப்பதற்கான வழிமுறைகளின்படி கட்டாயம் ஒத்துக்கொள்ள வேண்டும். வேலையிடத்தில் பாதுகாப்பு மற்றும் நலப் பிரச்சனைகள் தீர்ப்பதற்கான முயற்சி தோல்வியடைந்தால், மலேசிய டிஓஎஸ்ஹெச் ஆய்வாளரைக் கட்டாயம் தொடர்புக் கொள்ள வேண்டும்.

பாதுகாப்பற்ற நிலைகளில் வேலைச் செய்ய மறுத்தல்

எந்த நிலையிலும் தாங்கள் அல்லது மற்றவர்கள் மோசமான அல்லது தீங்கிழைக்கும் காயம் அல்லது உடல்நலக்கேடு அபாயத்திற்கு ஆளாவோம் எனக் கருதினால் தங்கள் முதலாளிகளுக்கு அறிவுறை கூறும் கடமையுணர்ச்சி தொழிலாளிகளுக்குண்டு.

தலைப்பு 1. பண்ணை வேதிப்பொருட்கள் – பாதுகாத்தல் மற்றும் அழித்தல்.

சேமிக்கப்பட்ட பண்ணை வேதிப்பொருட்கள், சிந்தினாலோ, கலன்களிலிருந்து ஒழுகினாலோ, பட்டியல்கள் கழன்று விழுந்து விட்டாலோ, அல்லது சேமிக்கப்பட்ட பகுதிகளைக் குழந்தைகள் உட்பட பயிற்சி இல்லாத நபர்கள் கையாண்டாலோ காயம் அல்லது துன்பம் ஏற்படக்கூடும். வேதிப்பொருட்களைக் கொண்டு செல்லுதல், வேதியியல் கொள்கலன்களை மற்றும் மற்ற கழிவுப் பொருட்களை அழித்தல் தனியான அபாயத்தை ஏற்படுத்துவதுடன் அவைச் சுற்றுப்புற சூழ்நிலையைப் பாதிக்கவும் கூடும்.

அபாயத்தை அறிதல்

ஒவ்வொரு வேதிப்பொருட்களின் அபாயங்கள், தனிநபர் பாதுகாப்பு சாதனங்கள் மற்றும் பாதுகாப்பாக கையாளுதல், போக்குவரத்து, சேமித்தல் மற்றும் அழித்தல் பற்றிய தகவல்களுக்குப் பட்டியல்கள் மற்றும் சிஎஸ்டிஎஸ் (வேதியியல் பாதுகாப்பு தரவுத் தாள்கள்) ஆகியவற்றைப் படித்து பின் பின்பற்றுக. வேதியியல் பொருட்கள்யாவும் பூட்டக்கூடிய, நன்கு வெளிச்சமுள்ள, மற்றும் நன்குக் காற்றோட்டமுள்ள பகுதியில், அபாயகரமான விளைவுகளை ஏற்படுத்தக்கூடிய மற்ற வேதியியல் பொருட்களிலிருந்து தனியாக, சேமிக்கப்பட்டுள்ளது என்பதை உறுதி செய்க. கொள்கலன்கள் நன்றாக அடைக்கப்படாவிட்டால் சில வேதியியல் அடர்கரைசலிலிருந்து துன்பமளிக்கக்கூடிய ஆவியாக வெளியேறும் என்பதை அறியவும்.

அபாயத்தை மதிப்பிடுதல்

அறியப்பட்டுள்ள ஒவ்வொரு வேதியியல் அபாயங்களுக்கும், காயங்கள், துன்பமளிக்கும் பின்விளைவுகள் அல்லது ஏற்படக்கூடிய அபாயகரமான விளைவுகள் போன்றவைப் பற்றி மதிப்பிடவேண்டும். அத்துடன் எந்தவிதமான காயம் அல்லது துன்பம் மோசமானதா மற்றும் துன்பமளிப்பதற்கு மிக நெருங்கியுள்ளதா என்று மதிப்பிடவும் மற்றும் அபாயத்தைக் குறைக்க அல்லது

களைய உரிய நடவடிக்கைகள் உடனடியாக கட்டாயம் எடுக்கப்படவேண்டும். அவைகளுக்கான முன்மொழியப்பட்டுள்ள ஆற்றல்மிக்க கட்டுப்பாடு அளவீடுகளைத் தீவிரமாகக் கருதவும்.

மாற்றத்தை ஏற்படுத்துக

பண்ணை வேதியியல் பொருட்களைச் சேமிக்கவும் மற்றும் அழிக்கவும் உள்ள மேம்படுத்தப்பட்ட பாதுகாப்பான சிலவழிகள் இங்கே தரப்பட்டுள்ளன.

- வேதிப்பொருட்களை நன்குக் காற்றோட்டமுள்ள மற்றும் நன்கு வெளிச்சமுள்ள பூட்டக்கூடிய மற்றும் ஊடுருவமுடியாத கடினத்தரை மற்றும் ஊடுருவமுடியாத அலமாரிகள் கொண்ட கிடங்குகளில் சேமிக்கவும்.
- வெள்ளம் புகக்கூடிய பகுதிகளில் கிடங்குகள் கட்டாயம் இருக்கக்கூடாது.
- சேமிப்பு பற்றிய அறிவுரைக்குப் பட்டியல்கள் மற்றும் சிஎஸ்டிஎஸ்-யைச் சோதிக்கவும்.
- விஷவாயு தடுப்புச் சாதனம் மற்றும் மற்ற பாதுகாப்பு துணிகள் மற்றும் சாதனங்களுக்கு அருகே சேமிக்காதீர்.
- சேமிப்பு மற்றும் கலவைப் பகுதிக்கு அருகில் அவசரகால நீர் பொழியக்கூடிய வசதி இருப்பதை உறுதிசெய்க.
- விலங்கு உணவுகள், உரங்கள், விதைகள் மற்றும் மற்ற வேதியியல் பொருட்கள் ஆகியவற்றிலிருந்து பூச்சி கொல்லிகளைத் தனியே வைக்கவும்.

- ஏதேனும் சிந்திவிட்டால் அவற்றைச் சுத்தப்படுத்த தகுந்த பொருட்களை அருகில் வைப்பதை உறுதிசெய்க. இவை மண், தண்ணீர், ஊறிஞ்சு பொருட்கள், சுண்ணாம்பு அல்லது மணல் போன்ற பொருட்கள் உட்பட்டனவாகும்.
- வேதியியல் பொருட்களை முழுமையான பட்டியலுடன் கூடிய மற்றும் அருகில் சிஎஸ்சிஎஸ் கொண்ட பதிவேட்டுடன் உள்ள அசல் கொள்கலன்களில் சேமிக்கவும். பட்டியல்கள் கழன்றுவிட்டால், கொள்கலன்களில் அவற்றை எப்போதும் மீண்டும் பொருத்துதல் வேண்டும்.
- உணவு மற்றும் பானங்கள் கொள்கலன்களில் வேதியியல் பொருட்களை எப்போதும் சேமிக்கக்கூடாது.
- பொருந்தாத வேதிப்பொருட்களைத் தனியே வைத்திருக்கவும்.
- சேமிப்புக் கிடங்கானது போதுமான அறிவிப்புப்பலகைகளைக் கொண்டுள்ளதை உறுதிசெய்க.

அழித்தல்

- வேதிப்பொருட்கள் மற்றும் கொள்கலன்கள் அழித்தல் பற்றிய அறிவுரைகளுக்குப் பட்டியல்கள் மற்றும் சிஎஸ்டிஎஸ்யைச் சோதிக்கவும்.
- வேதிப்பொருட்களின் அனைத்து தடயங்களையும் நீக்க காலிக் கொள்கலன்களை மூன்றுதடவை அலசவும்.
- அதிகாரப்பூர்வமற்ற உபயோகத்தைத் தடுக்க அனைத்து அலசப்பட்ட கொள்கலன்களிலும் மூடிகளை அகற்றவும், ஓட்டையிடவும் மற்றும் நசுக்கவும்.
- முடிந்தால் கொள்கலன்களைத் தயாரிப்பாளர் அல்லது விநியோகிப்பாளருக்குத் திருப்பி அனுப்பவும்.

போக்குவரத்து

- உணவு, தண்ணீர், விலங்கு உணவு அல்லது மற்ற அபாயகரப் பொருட்களுடன் வேதிப் பொருட்களைக் கொண்டுசெல்வதைத் தவிர்க்கவும்.
- வண்டிகளிலுள்ள அபாயகரப்பொருட்கள் நகராமல் அல்லது விழாமல் இருக்க இறுக்கிக் கட்டவும்.
- நீங்கள் கொண்டுச்செல்லும் வேதிப்பொருட்களின் பதிவேட்டை வைத்திருக்கவும்.
- அபாயகாலத்தில் தேவைப்படக்கூடிய சுவாசிப்புக் கருவி உட்பட பொருத்தமான தனிநபர் பாதுகாப்பு கருவிகளை உடன் எடுத்துச் செல்லவும்.

சுற்றுப்புற நலன்.

- குறிப்பிடப்படாத பகுதிகளுக்கு (விலங்குகள் மற்றும் தாவரங்கள்) விஷமேற்படுத்தல் பற்றிய பட்டியலிலுள்ள அனைத்து எச்சரிக்கைகளையும் கவனத்தில் கொள்க.
- கொள்கலன்கள் அல்லது மீதமுள்ள வேதிப்பொருட்களைப் பாதுகாப்பாக அழிப்பது பற்றிய வழிமுறைகளின் தகவலுக்கு உங்களின் உள்ளூர் அரசு அதிகாரி அல்லது சுற்றுப்புற சூழல் இலாக்காவைத் தொடர்புகொள்ளவும்.

தலைப்பு 2. பண்ணை வேதிப்பொருட்கள் – பூச்சிகொல்லி தெளிப்பான்

பெரும்பாலான பூச்சிகொல்லிகள் மற்றும் தெளிப்பான் கரைசல்கள் அபாயகரமானவை மற்றும் அவற்றைச் சரியாக கையாளாவிடில் அல்லது பயன்படுத்தாவிடில் அவை காயம் அல்லது துன்பத்தை ஏற்படுத்தக்கூடும். வழங்கப்பட்ட கொள்கலன்களிலுள்ள பட்டியல்களின்படி அவற்றை உபயோகிக்கவும் மற்றும் அதிக விவரங்களடங்கிய வேதியியல் பாதுகாப்பு தரவுத் தாள்கள் (சிஎஸ்டிஎஸ்) உங்களின் பொருள் வழங்குபவரிடமிருந்து கிடைக்கும்.

அபாயத்தை அறிதல்

பட்டியல்கள் மற்றும் சிஎஸ்டிஎஸ்களைக் கவனமுடன் படிக்கவும். தெளிப்பான் சாதனத்தைச் சோதித்தல், பாதுகாப்பு கையாளுதல் வழிமுறைகள், பாதுகாக்கப்பட்ட சாதனங்கள், இயக்குபவர் பயிற்சி மற்றும் அறிந்திருத்தல், மற்றும் புதிய மற்றும் இளைய பணியாட்கள் மீது மேற்பார்வை.

பூச்சிகொல்லிகள் நம் உடலினுள்ளே இவ்வாறு செல்லுகின்றன என்பதை அறிதல்:

- தோல் மற்றும் கண்ணில் படுவதன்வழி உறிஞ்சப்படுதல்
- புகை, ஆவி மற்றும் தூசுகள் சுவாசிக்கப்படுவதால்
- உண்ணும்போது, குடிக்கும்போது அல்லது புகைப் பிடிக்கும்போது எதிர்பாராமல் விழுங்கப்படுவதால்.

அபாயத்தை மதிப்பிடுதல்

பாதுகாக்கப்பட்ட சாதனத்தின் ஆற்றலை மதிப்பிடுதல், தெளிப்பான் கொள்கலனுக்குள் வேதிப் பொருளை ஊற்றுதல், தெளித்தல் மற்றும் கழுவுதல் வழிமுறைகள், இயக்குபவர் பயிற்சி மற்றும் பாதுகாப்பு நடைமுறைகள். வேதிப் பொருளின் விஷத்தன்மை மற்றும் இயக்குபவருக்கு வெளிப்படுதலைச் சோதித்தல். அடைப்புகள் ஏற்படின் தெளிப்பான் குழாய்த்துளையைச் சுத்தப்படுத்த தேவையா? விஷத்தன்மை அல்லது கெடுதல் ஏற்படுதலின் ஆபத்து, மற்றும் இயக்குபவருக்கு ஏற்படும் துன்பமிகு விளைவின் தன்மையை மதிப்பிடுதல். இறுதியாக, முன்வைக்கப்பட்டுள்ள புதிய பாதுகாப்பு நடவடிக்கைகளின் ஆற்றலை மதிப்பிடுதல்.

மாற்றத்தை ஏற்படுத்துக

பண்ணைத் தெளிப்பு பாதுகாப்பை மேம்படுத்த சில வழிகள் இங்கே:

- ஒருங்கிணைந்த பூச்சி நிர்வாகத்தின் (ஐபிஎம்) வழியாக பூச்சிகொல்லி உபயோகித்தலை நீக்க முயற்சிக்கவும்;
- முடிந்தவரை, பூச்சிகள், பூஞ்சைகள் அல்லது தாவரங்களுக்கான ஆற்றலான கட்டுப்பாட்டிற்கு மிகக்குறைந்த விஷத்தன்மையுடைய பூச்சிகொல்லியை உபயோகிக்கவும்;
- பரிந்துரைக்கப்பட்ட அளவு பூச்சிகொல்லியையே உபயோகிப்பதை உறுதிப்படுத்தவும்;
- பட்டியல்கள் மற்றும் சிஎஸ்டிஎஸ்-களில் விவரிக்கப்பட்டபடி பாதுகாப்பு உடைகள் மற்றும் சாதனங்களை அணியவும்;
- உடனடி உபயோகத்திற்கு மட்டுமே அளவான வேதிப் பொருட்களைத் தயார் செய்யவும்;
- ஒவ்வொரு உபயோகம் மற்றும் முடிவுகளின் பதிவேட்டை வைத்திருக்கவும்;
- சாதனம் நன்கு வேலைச் செய்கிறது மற்றும் ஒழுகவில்லை என்பதை உறுதி செய்யவும்;
- வீட்டு விலங்குகள் மேயுமிடத்திற்கு அருகிலுல்ள பகுதிகளில் உள்ள உணவு மற்றும் தண்ணீர் கலன்களை மூடிவைக்கவும்;
- ஊற்றும்போது, கலக்கும்போது அல்லது தெளிக்கும்போது உணவருந்த, குடிக்க அல்லது புகைக்கக் கூடாது;
- தோள் உயரத்திற்கு மேல் உள்ள தொட்டியில் அடர்த்தியான பூச்சிகொல்லியை ஊற்றக்கூடாது மற்றும் தானியங்கி நீரேற்று அமைப்புகளை உபயோகிக்கவும்;
- அதிக விஷத்தன்மைமிக்க பூச்சிகொல்லியை உபயோகிக்கும்போது தனியே வேலைச் செய்வதைத் தவிர்க்கவும்; அல்லது எடுத்துச் செல்லும் தகவல் பரிமாற்றக் கருவி எதையாவது வைத்திருக்கவும்; மற்றும்
- ஆர்கனோபாஸ்பேட் பூச்சிகொல்லியை உபயோகிக்கும்போது பணியாளர்களின் உடல்ரீதியான கவனிப்பைச் செய்யவும்.

தெளித்தல்

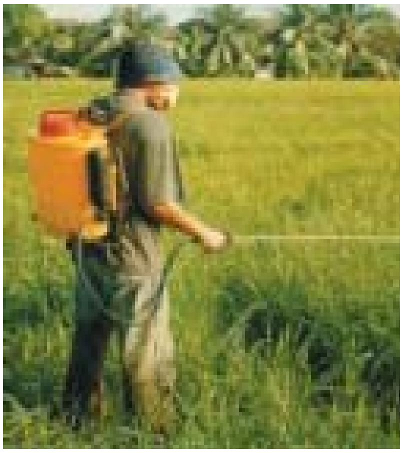

- ♦ சலனமின்றி மற்றும் விரும்பத்தக்க குறைந்த காற்று நிலையின்போது தெளிக்கவும்.
- ♦ அதிக காற்று நிலையின்போது தெளிக்கக்கூடாது.
- ♦ தெளிப்பான் தொட்டிக்கு பூச்சிகொல்லியை மாற்றும்போது இயந்திர உறிஞ்சானை உபயோகிக்கவும்.
- ♦ தெளிப்பான் தொட்டியில் நிரப்பும் முன்னர் தண்ணீருடன் பூச்சி கொல்லி அடர்த்தியைக் கலக்க சுழற்சி அமைப்பை உபயோகப்படுத்தவும்.
- ♦ முனை அடைப்புகளைத் தவிர்க்க சரியான வடிகட்டிகள் மற்றும் பூச்சிகொல்லி கலவையை உபயோகிக்கவும்.
- ♦ முனை அடைப்புகளை நீக்க மென்மையான நிமிர்ந்த பிரஷ்சை அல்லது அழுத்தப்பட்ட காற்றைப் பயன்படுத்தவும். முனை அடைப்பைச் சரி செய்ய உறிஞ்சுதலோ அல்லது ஊதுதலோ கூடாது.
- ♦ பயிர்கள் மேல் தெளிக்கப்பட்டபிறகு மீண்டும் நுழையும் காலத்தைப் பட்டியல் அல்லது சிஎஸ்டிஎச்-ல் குறிப்பிட்டபடி அனுசரிக்கவும்.
- ♦ டிராக்டர்களை இணைக்கப்பட்ட கேபின்களுடன் தேவையான வடிகட்டுதல் அமைப்புடன் சேர்த்து உபயோகிக்கவும்.
- ♦ பொருட்கள், நபர்கள் அல்லது ரோட்டோரப்பகுதிகளின் அருகே பூச்சிகொல்லி தெளிப்பதை இவ்வாறு தவிர்க்கவும்
    - ○ பூச்சி கொல்லி விகிதாச்சார அளவு உபயோகிப்பது தெளிப்பு அளவைத் தொடர உதவும்;

- குறைந்த காற்று நிலையின்போது தெளிக்கவும்;
- தற்போது கிடைக்கும் செயலற்ற தடுப்பான்கள் உபயோகிப்பதன்வழி வாய்ப்புள்ள தெளிப்பு பரவலைத் தடுக்கலாம்; மற்றும்
- தெளிப்பதற்கு முன்னர் தெளிப்பு பகுதியிலுள்ள மக்கள் அல்லது தெளிப்பால் பாதிக்கப்படுபவர்கள் (பணியாட்கள், அக்கம்பக்கத்தினர் மற்றவர்கள் உட்பட) ஆகியோருக்குத் தெரியப்படுத்தவும்.

சுத்தப்படுத்துதல்

- ♦ அனைத்து தெளிப்பான் மற்றும் பாதுகாப்பு சாதனங்களை, மிச்சங்கள் அபாயம் அல்லது சுற்றுப்புற சூழ்நிலையைப் பாதிக்காதவாறு முழுமையாக சுத்தப்படுத்தவும்.
- ♦ வீட்டுத் துணிகளுடன் அல்லாது வேலைத் துணிகளைத் தனியே துவைக்கவும் அல்லது எறியக்கூடிய துணிகளை உபயோகிக்கவும்.
- ♦ தெளிப்பு செயலுக்குப் பிறகு நீங்கள் நன்கு குளிக்கவும்.
- ♦ பூச்சிகொல்லிகள் கையாளுதலுக்குப் பிறகு, சாப்பிடுவதற்கு, குடிப்பதற்கு, கழிவறைக்குச் செல்வதற்கு அல்லது புகைப் பிடிப்பதற்கு முன்னர் கைகளைப் சோப்பு தண்ணீர் கொண்டு கழுவவும்.

முன்னெச்சரிக்கையாக இருத்தல்

- துவாலை, சுத்தமான துணி, அசுத்தக் காற்று உயிர்பித்தலுக்காக உயிர்பித்தல் முகக்கவசம், எறியக்கூடிய கண் கழுவும் பாட்டில் மற்றும் கண் கழுவும் திரவம், சோப், ஆணிபிரஷ் மற்றும் இந்த சாதனங்களை என்ன செய்வது என்ற தெளிவான கட்டளைகள் உட்பட முதல் உதவிக் கலன் வழங்குதல்.
- கழுவுவதற்காக புதிய தண்ணீரை அருகில் வைத்துக் கொள்ளவும்.
- நீங்கள் எங்கு பணி புரிகிறீர்கள் மற்றும் எவ்வளவு நேரம் செய்ய திட்டமிட்டுள்ளீர்கள் என்று யாரிடமாவது தெரிவிக்கவும் மற்றும் அவசர அழைப்புகளுக்காகக் கிடைக்கக்கூடிய கைபேசியை வாய்ப்புள்ள இடங்களுக்கு எடுத்துச் செல்லவும்.

- குடும்ப உறுப்பினர்கள் அல்லது பண்ணையில் உள்ள மற்ற நபருக்கு முதல் உதவி வகுப்புகளில் பயிற்சி பெற ஆவண செய்யவும்.
- உங்களிடம் சரியான எதிர்மருந்து, அவசரகால சாதனங்கள் மற்றும் பட்டியல்கள், சிஎஸ்டிஎஸ்-க்காக தேவைப்படும் வசதிகள் உள்ளதை உறுதிப்படுத்த உங்கள் பூச்சிகொல்லிகளுக்கான பட்டியல்கள், சிஎஸ்டிஎஸ் அல்லது மற்ற பாதுகாப்பு கையாளுதல் வழிகாட்டிகளைச் சோதிக்கவும்.
- சதைப்பிடிப்பு, மங்கிய பார்வை, அதிக எச்சில் அல்லது மூச்சு விடுதலில் சிரமம் போன்ற அறிகுறிகள் ஏதாவது ஏற்பட்டால் உடன் வேலையை நிறுத்தவும் மற்றும் மருத்துவ கவனிப்பைப் பெறவும். ஏதாவது இந்த அறிகுறிகள் பூச்சிகொல்லியின் விஷமாக இருக்கலாம் என சந்தேகிக்கவும்.
- தொடர்ந்து பூச்சி கொல்லிகளை உபயோகிப்பின் தெளிப்பு காலத்திற்கு முன்னரும் பின்னரும் வருடாந்திர மருத்துவப் பரிசோதனையும், மற்றும் சில வேதிப்பொருட்களுக்கு அடிக்கடியும் பரிந்துரைக்கப்படுகிறது.
- தோல் தொடர்புக்கு: சோப்பு மற்றும் தண்ணீரால் கழுவவும் மற்றும் சுத்தமான தண்ணீர் கொண்டு அலசவும். பாதிக்கப்பட்ட துணியைக் கழற்றவும் மற்றும் மருத்துவ ஆலோசனையைப் பெறவும்.
- கண் தொடர்புக்கு: 15 நிமிடங்களுக்கு ஓடும் தண்ணீரின்கீழ் கண்ணைத் திறந்து வைக்கவும். மருத்துவ ஆலோசனையைப் பெறவும்.
- விழுங்குதலுக்கு: மருத்துவர் அல்லது அருகிலுள்ள மருத்துவமனையைத் தொடர்புக் கொள்ளவும்.

தலைப்பு 3. சூரிய ஒளி (வெய்யில்) படுதலால் உண்டாகும் தோல் புற்று நோய்

மக்களுக்கு உண்டாகும் தோல் புற்றுநோய்க்கு முக்கிய காரணியாக விளங்குவது சூரிய ஒளியிலிருந்து (வெய்யிலிலிருந்து) வெளிப்படும் அல்ட்ரா வைலட் கதிர்வீச்சுக்கு ஆளாவதேயாகும். சூரியனால் ஏற்படுகின்ற தோல் பாதிப்பானது அதிகரிக்கக்கூடியதாகும் – வெயில் படும்படி அதிக நேரம் நிற்பதால், உங்களுடைய நிறம் அல்லது தோல் நிறமி பொறுத்தல்லாது, தோல் புற்று நோய் அபாயம் மிக அதிகமாகின்றது. கிராமப்புற பணியாளர்கள் தங்கள் வேலையின்போது மிக நீண்ட நேரத்திற்கு அல்ட்ரா வைலட் கதிர்வீச்சுக்கு ஆளாவதால் தோல் புற்று நோய் பெறக்கூடிய அதிக ஆபத்துக்கு உள்ளாகிறார்கள்.

அபாயத்தை அறிதல்

தோல் புற்றுநோய் அபாயத்தை நீங்கள் அறிய உதவ, ஆலோசிக்கவும்:

- வெளி வேலைப்பகுதிகளில் நிழல் இல்லாமல் இருத்தல்;
- எதிரொளிக்கக் கூடிய தளங்கள், உதா. தண்ணீர், சிமெண்ட், பளபளக்கும் உலோகம் அல்லது வெள்ளை வர்ணம் பூசிய கூரைகள் அல்லது முகடுகள், சிமெண்ட் தளங்கள்;
- வெய்யிலில் என்ன வேலைச் செய்கிறீர்கள், எவ்வளவு நேரம் செய்கிறீர்கள்;
- சூரியனின் உச்சி நேரம் எத்தனை மணி நேரம்;
- உடம்பின் எந்தப் பகுதிகள் வெய்யிலில் படுகின்றன;
- சூரிய தடுப்பு வழங்கப்பட்டதா அல்லது உபயோகிக்கப்பட்டதா; மற்றும்
- அணிந்துகொள்ள தடுப்பு உடைகள் உள்ளனவா.

அபாயத்தை மதிப்பிடுதல்

அறியப்பட்ட ஆபத்துகளிலிருந்து தோல் புற்று நோயின் அபாயத்தை மதிப்பிடுதல்:

- ஒவ்வொரு நாளும் வெளியே சராசரியாக எத்தணை நேரம் செலவழிக்கிறார்கள் எனக் கணக்கிடுக;
- உச்சி வெய்யிலில் – 10 மணி முதல் 4 மணி வரை – பொதுவாக என்ன வேலைச் செய்யப்படுகின்றன என்று கண்டறிக;

- வெளிவேலைக்கு நிழல் உள்ளதா என் சோதித்தறிக;
- தொப்பிகள், பாதுகாப்பு உடைகள் மற்றும் சூரியத் தடுப்புகள் போதுமானதாக உள்ளதா எனச் சோதிக்கவும்; மற்றும்
- எஸ்பிஎஃப் 15+ சூரியத்தடுப்பு அனைத்திலும் வெய்யில் படும் பகுதிகளில் பூசப்பட்டதா எனச் சோதிக்கவும்.

பலவிதமான தோல் புற்று நோய்களை அறியக் கற்றுக்கொள்ளுங்கள், மற்றும் உங்களது தோலைச் சூரியப்புள்ளிகள் மற்றும் வழக்கமில்லாத நிறம் மாற்றம் உள்ளதா எனச் சோதிக்கவும்.

- **பேசல் செல் கார்சினோமா**

  சிரிய கட்டி போல் ஆரம்பிக்கும் பின் வளரும்போது தட்டையாகிவிடும். மிகப் பொதுவாகக் காணப்படும் இரண்டு வளர்ச்சிகளில் இது ஒன்றாகும், எளிதாக சிகிச்சையின்மூலம் குணப்படுத்தலாம்.
- **ஸ்குவோமவுஸ் செல் கார்சினோமா**

  மிகப் பொதுவாகக் காணப்படும் மற்ற வளர்ச்சி; இருப்பினும் இது உடம்பின் மற்ற பாகங்களுக்கும் மிக எளிதில் பரவிவிடும்.
- **மாலிக்னன்ட் மெலானொமா**

  மிக அபாயமான வகைத் தோல் புற்று நோயாகும். பொதுவாக கருப்பு மச்சத்தைப் போல் ஆரம்பிக்கும். இந்த வகை மிகவும் அபாயகரமானது மற்றும் சிகிச்சை அளிக்கவிடின் மரணத்தை விளைவிக்கும்.
- **சூரியப்புள்ளி (கெரொடோசிஸ்)**

  கைகள், முகம், மூக்கு மற்றும் காதுகளில் தோன்றும் சிறிய தோல் படலமாகும். இது புற்றுநோய் வகையைச் சாராது எனினும் அதிக சூரிய அல்ட்ரா வைலட் வீச்சுக்கு ஆளாகியுள்ளதைக் குறிக்கிறது.

குறைந்த கால காய ஆபத்துக்களை அறிந்திருங்கள்:

- தோல் சிவத்தல், கொப்புளம், வீங்குதல், மற்றும் பிறகு தோல் உரிதல்.
- போட்டோசென்சிடைசேசன் – சில மருந்துகளால், களிம்பு, கிரீம்கள் மற்றும் வேதிப்பொருட்களால், யுவி வீச்சுக்கு உண்டாகும் குறிப்பிட்ட தோல் விளைவு, இதனால் வேர்குரு மற்றும் தோல் பாதிப்பு அதிகமாகும்

விளைவேற்படலாம்.

- போட்டோ கன்ஜக்டிவிட்டிஸ் மற்றும் போட்டோகெராட்டிட்டிஸ் – புண், சிவத்தல், உறுத்தும் வீங்கிய கண் ஆகியவை அதிக ஒளி உணர்ச்சியால் உண்டாகலாம்.

நீண்ட கால விளைவுகள் உள்ளடக்கியன:

- முன்னரே வயதாதல் – சுருக்கம், தோல் திசுக்கள் இழப்பு, அதிக நிறமாற்றம், நுண்ணிய இரத்தக் குழாய் தொகுப்புகளில் புள்ளிகள் படிதல்.
- கண் காட்ராக்ட் நோய்.

மாற்றத்தை ஏற்படுத்துக

- குளுமையான பாதுகாப்பு உடைகளை அணியவும் உதா. நிழல்தரும் தொப்பி, காலர் மட்டும் நீண்ட கைகளுடைய சட்டை மற்றும் நீண்ட கால்சட்டை.
- வெளிவேலைகளின்போது சன்ஸ்கிரீன் மீண்டும் பூசப்பட்டதை உறுதிச் செய்யவும்.
- சூரியனுக்குக் கீழ் செல்லும்முன் அதிக சூரியத் தடுப்புக் காரணி (எஸ்பிஎஃப் 15+) சன்ஸ்கிரீனை உபயோகிக்கவும்.
- மூக்கு, உதடுகள், காது, வழுக்கைத்தலைக், கழுத்து மற்றும் கைகளின் பின்புறம் ஆகியவற்றிற்குக் கூடுதல் பாதுகாப்புத் தேவை.
- வழக்கமாக மீண்டும் சன்ஸ்கீரீனைப் பூசவும், குறிப்பாக உங்களுக்கு வேர்த்தால்.
- அதிக அபாய நேரத்தில் முடியும்போதெல்லாம் நிழல் பகுதியை

உபயோகிக்கவும்.

- நிழல் பாதுகாப்பு பொருத்திய டிராக்டரை உபயோகிக்கவும்.
- காட்ராக்ட்க்கு எதிராக பாதுகாக்க ஆஸ்திரேலியா அளவுகோல் 10671990 (அல்லது எந்தவொரு அங்கீகரிக்கப்பட்ட அனைத்துலக அளவுகோல்) கண்கண்ணாடிகள் பரிந்துரைக்கப்படுகிறது.)

முன்கூட்டிய அறிகுறிகள்

முன்கூட்டிய தோல் புற்றுநோய் அறிகுறிகளுக்காக உங்கள் தோலைச் சோதிக்கவும்.

- எந்தவொரு நான்கு வாரங்களுக்கும்மேல் ஆறாத வழக்கமற்ற தோல் நிலை;
- தோலின் மேல் எந்தவொரு புண், காயம், அல்லது சிறிய தோல் படலம்;
- உதடுகளின்மேல் தோன்றும் ஆறாத வெள்ளைப்படலம்;
- விரைவாக வளருவதாகத் தோன்றும் எந்தவொரு மச்சம்;
- நிறம் அல்லது வடிவத்தில் மாற்றம் காணும் எந்தவொரு மச்சம்;
- இரத்தம் வரக்கூடிய அல்லது தொடர்ந்து அரிக்கக்கூடிய எந்தவொரு மச்சம்.

இதில் ஏதாவது அறிகுறிகளைக் கண்டறிந்தால், உங்கள் மருத்துவரைப் பார்க்கவும்.

நினைவில் கொள்க

சூரிய கதிருக்கு (வெய்யிலுக்கு) அதிக நேரம் ஆளாவது தோல் புற்று நோய் ஆபத்தை இப்போதும், எதிர்காலத்திலும் அதிகரிக்கும்.

தலைப்பு 4. வெப்பக் கடுமை

வெப்பக் கடுமையின் விளைவின் வகையானது சாதாரண சிறிய அசௌகரியத்திலிருந்து உயிருக்கு உலைவைக்கும் வெப்ப தாக்குதல் வரையாகும். வெப்பக் கடுமையானது வியர்வையை அதிகமாக்குகிறது. இது அதிக உடல் நீர் இழப்புக்கு வழிவகுத்து மற்றும் பின்னர் வெப்பத்தாங்குதல் சக்தியைக் குறைக்கிறது. இதன் விளைவாக வேலைச் செய்யும் திறன் குறைகிறது, ஆற்றலின்மை மற்றும் அபாய நிகழ்வுகளுக்கான ஆபத்து அதிகரிக்கின்றன. வெப்பத் தாகுதல், அபூர்வமாக, வியர்ப்பது நின்று உடல் வெப்பம் அதிகமாவதால் ஏற்படுகிறது. இது உயிருக்கு ஆபத்து விளைவிக்கும் நிலை மற்றும் உடனடி மருத்துவ உதவி தேவைப்படும்.

அபாயத்தை அறிதல்

வெப்பக்கடுமை அபாயம் இதன்வழி ஏற்படலாம்:

- அதிக வெப்பநிலை;
- அதிக ஈரப்பதம்;
- காற்று அசைவில்லாதிருத்தல்;
- பொருத்தமில்லாத ஆடைகள்;
- ஒரு நபரின் வெப்ப சூழ்நிலைக்குப் பழக்கமில்லாதிருத்தல்;
- சூடான பாதுகாப்பு உடைகள் அல்லது சாதனங்கள்;
- உடல் ரீதியான செயல்கள்; மற்றும்
- சுற்றுப்புற வெப்ப வீச்சு.

எச்சரிக்கைகள்

வெப்பக்கடுமையின் எச்சரிக்கை அறிகுறிகள்:

- சோர்ந்துபோதல்;
- தலைவலி;
- குமட்டல்;
- கவனம் குறைதல்;
- தசைப்பிடிப்பு; மற்றும்
- தலை சுற்றல்.

அபாயத்தை மதிப்பிடுதல்

தட்பவெப்ப நிலையை அறிதல், கிடைக்கக்கூடிய நிழல், முன்னிருக்கும் வேலைப் பற்றிய அறிவு, தனிநபர் பணியாளரின் வெப்பம் தாங்கும் தன்மை குறித்த விழிப்புணர்வு, அந்த நாளையின் பணி வெப்பக்கடுமை அல்லது வெப்பத்தாக்குதலுக்கு ஆளாக்குமா என்ற மதிப்பீடு. ஆபத்தைக் குறைக்கக் கூடிய அல்லது நீக்ககூடிய வழிகளை ஆலோசித்தல். சூடான சூழ்நிலையில் பணிபுரிவது கீழ்காணும் மக்களை மிக மோசமாக பாதிப்புக்கு ஆபத்துக்குள்ளாகிறார்கள்:

- அதிக எடை;
- மருத்துவரீதியாக தகுதியற்றவர்கள்;
- வெப்பத்தத் தாங்கும் சக்தியற்றவர்கள்;
- உடல்நலமற்றவர்கள், குறிப்பாக இருதய நோயால் அவதியுறுபவர்கள்; மற்றும்
- மது போதை ஏறியவர்கள், வியர்வையால் இழந்த உப்பும், நீரும் திரும்ப பெற இயலாதவர்கள் அல்லது நீர்பிரிப்பு மருந்தெடுத்தவர்கள் போன்ற நீர்சத்து இழந்தவர்கள்.

மாற்றத்தை ஏற்படுத்துக

உட்புறம்

- கதவுகளையும் ஜன்னல்களையும் திறப்பதன்வழி இயற்கையான காற்று போக்குவரத்தை அனுமதித்தல், அல்லது முடியுமெனில் குளிர்சாதனத்தைப் பொருத்துதல்.
- மின்விசிறி மற்றும் காற்றோட்டச் சாதனத்தைப் (வெண்டிலேட்டர்) வழங்குவதன்வழி வெப்பநிலையைக் குறைத்துக் காற்று அசைவை அதிகமாக்கலாம்.
- கூரை, சுவர்கள் அல்லது வெப்பம் ஏற்படுத்தும் சாதனங்களுக்கு வெப்பத்தடையேற்று.
- வெப்ப ஆவி மற்றும் வாயுக்களை குழாய்வழி வெளியேற்றுவதன் மூலம் ஈரப்பதத்தைக் குறைத்து மற்றும் குறைந்த வெப்ப நிலையாக்க உதவலாம்.
- வெப்பம் உண்டாக்கும் கருவிகளைச் சுற்றிலும் பிரிக்கக்கூடிய காற்றோட்டச் சாதனத்தை நிறுவவும்.

வெளிப்புறம்

- குளுமையான பருத்தி ஆடைகளை அணிவதன் மூலம் காற்றோட்டத்தை அதிகப்படுத்தல்லாம் மற்றும் வியர்வையை உலரச்செய்யலாம்.
- எஸ்பிஎஃப் 15+ கொண்ட அதிக பாதுகாப்புள்ள வேர்க்குரு களிப்புகளை உபயோகிக்கவும்.
- தலை, கழுத்து, முகம், மற்றும் காதுகளுக்கு நிழல்தரும் பெரிய விளிம்பு கொண்ட தொப்பியை அணிந்துக் கொள்ளவும்.
- பக்க பாதுகாப்புள்ள நெருக்கமான கண்கண்ணாடியை, அவை ஆஸ்திரேலியா அளவுகோல் ஏஎஸ் 1067 அல்லது எந்தவொரு நெருக்கமான அனைத்துலக அளவுகோல் கொண்டவையாக இருத்தல் வேண்டும், அணிந்துக் கொள்ளவும்.
- நனைக்கப்பட்ட துவாலையைப் பயன்படுத்தவும்.
- நிழல் ஓய்வுப் பகுதியை வழங்கவும்.
- மதுபானமற்ற குளிர்ந்த பானங்களைப் போதுமான அளவு வழங்குக மற்றும் அவை எளிதில் கிடைப்பதை உறுதி செய்க.
- நீர்சத்து இழப்பைத் தவிர்க்க அடிக்கடி இடைவேளைகளில் கொஞ்சம் நீர் அருந்தவும்.
- கடினமான வேலைகளை நாளின் குளிர்ந்த நேரத்திற்கு அல்லது குளிர்ந்த நாட்களுக்கு மறு அட்டவனையிடுக.
- முடியுமெனில், வேலைகளைச் சுழற்சியாகத் தந்தால் கடின பணிகளின் போது பணியாட்கள் குறைந்த நேரமே வேலைச் செய்வார்கள்.

வெப்பத்தாக்குதல்

வெப்பத்தாக்குதல் ஏற்பட்டால்:

- வெப்பத்திலிருந்து நபரை நீக்கி கிடைக்ககூடிய குளிர்ந்த பகுதியில் ஓய்வெடுக்கச் செய்யவும்;
- தண்ணீர் தெளித்தல் மற்றும் மின்விசிறி மூலம் நபரைக் குளிரச் செய்தல்;
- அதிக ஆடைகளை அகற்றுக;
- நினைவுடன் இருப்பின், குளிர்ந்த, ஆனால் குளிர்ச்சி மிக்கதல்லாத,

தண்ணீரை அருந்தக் கொடுக்கவும்;

- உடனடியாக மருத்துவர், செவிலியர் அல்லது முதல் உதவி அலுவலரைத் தொடர்புக் கொள்ளவும்; மற்றும்
- உப்பு அல்லது மதுவகைகள் கொடுக்கக்கூடாது.

நினைவில் கொள்க

வெப்ப சீதோஷணத்தில் வேலைப் பார்த்தால்:

- இழந்த நீர்சத்தை ஈடுசெய்ய அடிக்கடி குறைந்த அளவு பானங்களைக் குடிக்கவும்.
- நாளின் மிகச் சூடான நேரங்களின்போது வெய்யிலுக்குச் செல்வதைக் குறைக்கவும்.
- குளிர்ந்த பகுதிகளில் அடிக்கடி ஓய்வெடுக்கவும்.

தலைப்பு 5. குழந்தைகள்

பண்ணைகளில் வசிக்கும் அல்லது அங்கு வருகை தரும் குழந்தைகள் அங்குப் பணிபுரியும் பெரியவர்களைவிட அடிக்கடி அதிக ஆபத்துக்குள்ளாகிறார்கள். உங்கள் பண்ணையைக் குழந்தைகளுக்குப் பாதுகாப்பானதாக மாற்ற, குழந்தைகள் அடையாளம் காணும் முன்னர் கட்டாயம் அபாயங்கள் கண்டுபிடிக்கப்பட்டு மற்றும் ஆபத்துக்கள் குறைக்கப்படுதல் வேண்டும். குழந்தைகளுக்கு மிக பாதுகாப்பான பண்ணை என்பது எங்கு ஒவ்வொருவரின் பாதுகாப்புக்கும் முக்கியத்துவம் கொடுக்கப்படுகிறதோ அதுவேயாகும்.

அபாயத்தை அறிதல்

அபாயங்களை அறிய உங்களுக்கு உதவும்படி குழந்தைகளைக் கேளுங்கள். குழந்தைகள் விளையாட விரும்பும் இடங்களைக் கண்டறிக, இருப்பினும் அங்கு அவர்கள் இருக்கக்கூடாதயிருக்கலாம், ஆயினும் அவர்கள் சில விஷயங்களை விரும்பக்கூடும். நீர்தேக்கங்கள், ஓடைகள் மற்றும் குளங்கள், முகடு, டிராக்டர், மின்சாரம், பணிமனை மற்றும் இயந்திர கொட்டகை, வேதிப்பொருள் வைப்பறைப் பகுதிகள், பண்ணைப் பைக்குகள், துப்பாக்கி மற்றும் அபாயகரமான இருப்புகள் ஆகியவற்றை ஆலோசிக்கவும்.

அபாயத்தை மதிப்பிடுதல்

ஒவ்வொரு அறியப்பட்ட ஆபத்திற்கும், நிகழக்கூடிய மற்றும் சாத்தியமுள்ள காயம் அல்லது துன்பத்தின் தீவிரத்தை மதிப்பிடுக. இதற்கு உதவுமாறு குழந்தைகளைக் கேட்கலாம். அதிக ஆபத்துப் பகுதிகளுக்கு நீங்கள் முக்கிய முன்னுரிமைக் கொடுத்துப் பாதுகாப்பு மேம்பாட்டைச் செய்யவும்.

மாற்றத்தை ஏற்படுத்துக

கீழ்காணும் அறிவுரைகள் உங்கள் பண்ணையில் உள்ள குழந்தைகளுக்கான ஆபத்துக்களைக் குறைக்க உங்களுக்கு உதவலாம்.

வேலிகள்

- சிறிய குழந்தைகளுக்கு, வீடு மற்றும் முற்றத்தைச் சுற்றி பாதுகாப்பான வேலியிடவும்.
- கழிவறைத் தொட்டிகள், தண்ணீர் கசிவுக்குழிகள், குட்டைகள், நீர்தேக்கங்கள், குளங்கள் மற்றும் ஓடைகள், குறிப்பாக இவைகள் வீட்டிற்கு அருகில் இருப்பின், வேலியிடவும்.
- பயிற்சிப் புல்வெளி மற்றும் வேலை முற்றத்தைச் சுற்றிலும் வேலியைப் பராமரிப்பதன் மூலம் விலங்குகள், வாகனங்கள், இயந்திரங்கள் மற்றும் போக்குவரத்திலிருந்து சிறிய குழந்தைகளைப் பாதுகாக்கலாம்.
- குழந்தைகள் விளையாடுமிடத்தில் பாதுகாப்பான வேலி அமைக்கவும்.

பணிமனை

- இளைய குழந்தைகள் பணிமனை மற்றும் அபாயகரமான வைப்பறைப் பகுதிகளிலிருந்து விலகியிருக்க வாயிற்கதவுகள், கதவுகள் மற்றும் பூட்டு அமைப்புகளை உறுதிப்படுத்துக.
- பண்ணைப்பணிக்காக இந்தப் பகுதிகளில் நுழையவேண்டிவரும் பெரிய குழந்தைகளுக்காக பாதுகாப்பு விதிகளை மேற்கொள்க.
- மின்சாரம், மின்சாதனங்கள், தீ, விஷம், வழுக்குவன, ஒழுகுபவன, விழுபவன மற்றும் மற்ற அபாயமான போன்ற குழந்தைகளுக்கு அபாயம் விளைவிக்கும் விஷயங்களிலிருந்து பணிமனையைப் பாதுகாப்பாக வைக்கவும்.

பூச்சி கொல்லிகள்

- பண்ணைப் பூச்சிகொல்லிகளைக் குழந்தைகளுக்கு எட்டாத இடத்தில் பூட்டிவைக்கவும்.
- குழந்தைகள் தொடர்புக் கொள்வதைத் தவிர்க்க பூச்சிகொல்லிகள் கலக்கும் மற்றும் கழுவும் இடங்களை வேலியிட்டு வைக்கவும்.
- தெளிப்புக்குப் பிறகு குழந்தைகளைப் பயிர்களிடம் நெருங்காமல் வைக்கவும்.

பண்ணையின் அபாயகரமான பகுதிகளுடனான தொடர்பு

- குழந்தைகள் தொடர்புக் கொள்வதைத் தவிர்க்க, இயந்திரங்கள் மற்றும் டிராக்குகளுக்குக் கூடுதலான பாதுகாப்பை மேற்கொள்ளவும்.
- பொருத்தப்பட்ட ஏணிகளுக்கான பாதுகாப்பை உறுதி செய்யவும் மற்றும் ஏணியின் அடிபாகம் குழந்தைகளுக்கு எட்டாத உயரத்தில் வைக்கவும்.
- அணுக்க மேற்பார்வை இல்லாவிடில் பண்ணையின் அபாயகரமான பகுதிகளிலும் மற்றும் வைப்பறைப் பகுதிகளிலும் இருந்து குழந்தைகள் விலகி இருக்க வேண்டும் என்ற விதியை மேற்கொள்க.

இயந்திரங்கள் மற்றும் சாதனங்கள்

- உபயோகத்திற்குப் பின் டிராக்டர்கள், டிரக்குகள் மற்றும் மற்ற பண்ணை இயந்திரங்களைக் குழந்தைகள் நெருங்க முடியாத இடத்தில் பூட்டிவைக்கவும்.
- மின்பொருட்கள் மற்றும் சாதனங்கள் கட்டாயம் அணைக்கப்பட்டு, இணைப்பு துண்டிக்கப்பட்டு இளய குழந்தைகளுக்குத் தொடர்பு கொள்ளமுடியாத இடத்தில் வைக்கப்படவேண்டும்.
- துப்பாக்கிகள், வெடிப் பொருட்கள் மற்றும் வெடிமருந்துகள் குழந்தைகளுக்கு எட்டாத இடத்தில் பூட்டிவைக்கவும்.

விலங்குகளிலிருந்து பாதுகாப்பு

- தாக்கக்கூடிய அல்லது கடிக்கக்கூடிய நாய்களிடமிருந்து குழந்தைகளைப் பாதுகாக்க விதிகளை ஏற்படுத்தவும்.
- விலங்குகள் தொழுவம் மற்றும் விலங்குகள் அடைக்கப்பட்டுள்ள கால்நடைப் பண்ணை முற்றம் ஆகியவற்றில் சிறிய குழந்தைகள் சுற்றாமல் இருப்பதை உறுதிப்படுத்துக.

ஏணிகள்

- குழந்தைகள் கூரைகள், முகடுகள், மரங்கள் மற்றும் அபாயகரமான உயரங்களில் ஏறுவதைத் தடுக்க ஏணிகளைத் தனியே வைக்கவும்.

- முகடுகள், தொட்டிகள், தொட்டிகட்டிடங்கள் மற்றுமானவை ஆகியவற்றிற்கான பொருத்தப்பட்ட ஏணிகளுக்குக் குழந்தைகள் அவற்றில் ஏறுவதைத் தடுக்கும்வண்ணம் கூடுதல் பாதுகாப்பை உறுதிச் செய்யவும்..

அவசர முதல் உதவி

- மோசமான விபத்துக்களைக் கையாள அவசரகாலத் திட்டத்தை ஏற்படுத்தவும்.
- குழந்தைகளுக்கு ஏற்புடைய முதல் உதவிப் பெட்டியை வைத்திருக்கவும் மற்றும் முதல் உதவிப்பயிற்சி பெற்ற யாராவது ஒருவரை வைத்திருக்கவும்.

உங்களிடம் உள்ளதா

- பண்ணையில் உள்ள அனைவருக்குமான 24 மணி நேர பாதுகாப்பு நிகழ்வு உள்ளதா?
- குழந்தைகளுக்கான சிறந்த பாதுகாப்பு உதாரணம் ஏற்பாடு?
- வாய்ப்புள்ள அபாயங்களிலிருந்து குழந்தைகளுக்கான பாதுகாப்பு?

தலைப்பு 6. கைகளால் கையாளுதல்

கைகளால் கையாளுதல் அல்லது கடுமையான முயற்சிக் காயங்கள் சிலநேரங்களில் வாரக்கணக்கில் பண்ணைப் பணியாட்களை வேலைக்கு வரவிடாமல் செய்கிறது. இவை தூக்குதல், தள்ளுதல், இழுத்தல், கொண்டுச் செல்லுதல், இறக்குதல், பிடித்திருத்தல் அல்லது தடுத்தல் ஆகியவற்றால் ஏற்படுகின்றன. காயங்கள் இவற்றால் ஏற்படலாம்:

- பிடிப்பு மற்றும் கிழிதல் அல்லது பாதிப்பு அதிகமாதல், உதா. கடுமையான அல்லது ஆற்றல்மிக்க கைகளால் ஆன செயலால்;
- தொடர்ச்சியான பிடிப்பு மற்றும் கிழிதல் உதா. அடிக்கடி அல்லது நீண்டகால செயல்கள் (தொடர்ந்து உணவுக்கான மூட்டைகளைக் கைகளால் எடுத்தல்); பளுவான அல்லது மோசமான தூக்குதல் (பளுவான இயந்திரங்களை லாரிக்குத் தூக்குதல்);
- திடீர் பாதிப்பு, உதா. எதிர்பாராத இயக்கத்தால் (பளுவான பொருளைச் சமமற்ற நிலத்தில் தூக்கிச்செல்லுதல், தடுமாறுதல், தடுக்கி விழுதல் அல்லது கீழே விழுதல்).

அபாயத்தை அறிதல்

கைகளால் கையாளுதல் கொண்ட அனைத்துப் பண்ணை வேலைகளுக்குமான பாதுகாப்புச் சோதனையை நடத்துக. கடுமையான, துன்பம் மிக்க, மோசமான அல்லது திரும்பச் செய்யும் வேலைகளைக் குறிப்பெடுக்க. மிக கடுமையான காயங்கள் ஏற்படக் காரணமான செயல்களைப் பார்க்க காயங்களுக்கானப் பதிவேட்டைச் சோதிக்கவும். எளிதாக்க முடியும் கடினமான கைகளால் கையாளுதல் வேலைகளைக் காணவும்.

அபாயத்தை மதிப்பிடுதல்

காயம் அல்லது துன்பம் விளைவிக்கக்கூடிய, நிகழக்கூடிய ஒவ்வொரு அறியப்பட்ட ஆபத்தையும் மதிப்பிடுக. பல்வகைச் செயல்களால் உண்டாகும் வாய்ப்புள்ள ஆபத்தை மதிப்பிட காயங்களுக்கான பதிவேட்டை உபயோகிக்கவும். மோசமான காயத்திற்கான குறிப்பிட்ட ஆபத்து இருப்பதாக நீங்கள் கருதினால்,

ஆபத்தைக் குறைக்கக்கூடிய சிறந்த வழியினைக் காணவும்.

மாற்றத்தை ஏற்படுத்துக.

மாற்றத்தை ஏற்படுத்த உங்களுக்கு உதவும் சில ஆலோசனைகள் இங்கே:

- முன்னதாக திட்டமிடுங்கள். தூக்குதல், கொண்டு செல்லுதல், பிடித்தல், இறக்குதல், தள்ளுதல் மற்றும் இழுத்தலுக்குச் சாத்தியமுள்ள பாதுகாப்பான வழிகளை ஆலோசியுங்கள்.
- தேவையற்ற செயல்களை நீக்குக.
- இரண்டுமுறை கைகளால் கையாளுதலைத் தவிருங்கள்.
- வன்மையான சக்தியைவிட நெம்புகோலை உபயோகிக்கவும்.
- இயந்திர உதவிகளை உபயோகிக்கவும்.
- முதலில் பாதுகாப்பு சோதனைகளை மேற்கொள்ளவும்.

பாரத்தைக் குறைத்தல்

- எங்கு வாய்ப்புள்ளதோ அங்கு கனமற்ற பொருட்களைத் தேர்ந்தெடுக்கவும்.
- கனமான பாரங்களைச் சிறிய பாரங்களாகப் பிரிக்கவும்.
- சிறிய பைகளாக வாங்கவும்.
- கொள்கலன்களில் பாதியை மட்டும் நிரப்புக.
- பாரத்தைப் பகிர்ந்துகொள்ள உதவியைப் பெறவும்.

குனிதல், திரும்புதல், நீட்டுதல் ஆகியவற்றைக் குறைத்தல்

- நீங்கள் பாரத்தைத் தூக்கிச் செல்லும் பாதையை நோக்கி உங்கள் பாதங்கள் இருக்கட்டும்.
- எளிதில் எடுக்கும் தூரத்தில் கருவிகளையும் மற்றும் சாதனங்களையும் வைத்திருக்கவும்.
- இடுப்பளவு உயரத்தில் மர இருக்கைகளைச் செய்யவும்.
- அடிக்கடி உபயோகிக்கும் பொருட்களை இடுப்பளவு உயரத்தில் வைத்திருக்கவும்.

பாதுகாப்பு வழிமுறைகளை பின்பற்றுக.

- கைகளால் கையாளுதலைத் திட்டமிடுக.
- வழிகளைத் தடுப்பின்றி செய்க

- பொருத்தமான பாதுகாப்பு உடைகளை அணியவும்.

சரியான உடல் நுட்பம்

- தரை மட்டத்திலிருந்து பாரத்தைத் தூக்கும்போது, முழங்காலை மடித்து முதுகை நேராக வைத்து, உங்கள் உடம்பு அருகே பாரத்தை வைத்துக் கொள்ளவும், கால் தசைகளை வைத்துத் தூக்கவும், முழங்காலுக்கு முன் கைகளால் ஆதரவு கொடு, மற்றும் பாரத்திற்கு உங்கள் உடம்புடன் பிடித்து ஆதரவு கொடு.
- பாரம் இறக்கும்போது, உங்கள் முழங்காலை மடித்து, கால் தசைகளை உபயோகித்து, முதுகைக் குனியாமல், பாரத்தை இறக்கவும். சாத்தியமுள்ளபோது முழங்காலுக்கு முன் கைகளால் ஆதரவு கொடு.

தசை சோர்வை தவிர்த்தல்

- முன்னதாக உடலைத் தயார் செய்யவும்.
- அடிக்கடி இடைவெளி கொடுக்கவும்.
- வெவ்வேறு தசைகளை உபயோகிக்க வேலைகளை மாற்றவும்.
- மெதுவாக வேலைக்குப் பழகிக் கொள்ளவேண்டும்.
- வேலையின்போது நிற்கும் அல்லது உட்காரும்போது சரியான நிலையை மேற்கொள்ளவும்.
- கீழ் உள்ள வேலைகளுக்குத் தரையை ஒட்டினாற்போல் குனிய அல்லது குதிங்கால் போட்டு உட்காருவதற்குப் பதிலாக, சிறிய ஸ்டூலை உபயோகிக்கவும்.

இயந்திர உதவிகள்

உபயோகிப்பதை ஆலோசிக்கவும்:

- கனமான பைகள், உருளைகள் அல்லது மற்ற பளுவான, மோசமான பொருட்களுக்குத் தள்ளுவண்டிகள்.
- 200 லிட் உருளைகளைக் கொண்டு செல்ல மற்றும் திருப்ப சிறப்பு தள்ளுவண்டிகள்;
- வேலிகளுக்காக கொம்பு இயக்கிகள்; *
- சிறிய நகரும் பளுதூக்கி அல்லது கவட்டைதூக்கி;

- உபயோகிக்கும் இடத்தில் அல்லது டிரக்கில் பொருத்தப்பட்ட பளுதூக்கி;
- டிரக்குகள் அல்லது எடுத்துச் செல்லும் டிரக்குகளில் பாரம் ஏற்ற அல்லது இறக்க நகர்த்தக்கூடிய சரிவு மேடுகள் அல்லது இறங்குதளங்கள்;
- கடைப்பாரை, சிறிய தள்ளு வண்டி, உருளைகள், கொக்கிகள் மற்றும் பாரந்தூக்கிகள்; மற்றும்
- வேலிக்குக் குறைந்த எடைக் கொண்ட தூண்களை வாங்குதல்.

*** வேலியின் கொம்பு தூக்கிக் காயங்கள்**

_ உலோகக்குழாய் இயக்கிகளை உபயோகிக்கும் வேலையாட்களுக்கு எஃகு கொம்பு தூக்கிகள் கடுமையான துன்பமளிக்கும் காயங்கள் ஏற்படுத்தக்கூடும்.

_ குழாய் பகுதி நீளமாக இல்லாதபட்சத்தில், மேல் பறிக்குமிடத்திலிருந்து விலகலாம் மற்றும் கீழ் இழுக்கும்போது கொம்புதூக்கியானது பணியாளின் கைகளுக்கு வரலாம்.

_ ஆபத்தைக் குறைக்க குழாய் பகுதியானது நீளமாக இருப்பதை உறுதிப்படுத்துக. கட்டாயமாக குழாயின் குறைந்தபட்ச நீளம் 600மிமீ. பணியாளரின் சக்தி மற்றும் குழாயின் அளவைக் கருத்தில் எடுத்துக் கொள்ளவும்.

_ குழாயின் நீளத்தைவிட பணியாளரின் பறிப்பு உயரம் கூடுதலாக இருக்கக்கூடாது என்பதை உறுதிப்படுத்த பாதுகாப்பு வழிமுறைகளைக் கட்டாயம் கட்டளை மற்றும் பயிற்சிகள் சேர்க்கவேண்டும்.

தலைப்பு 7. பண்ணைச் சத்தம்

பண்ணைக் கருவிகள், இயந்திரங்கள் மற்றும் விலங்குகளால் ஏற்படும் சத்தத்தால் நிரந்தர செவிடாகலாம். முதலில் செவிட்டுத் தன்மைத் தற்காலிகமாக இருக்கலாம், ஆனால் திரும்ப திரும்ப கேட்டுகொண்டேயிருப்பது நிரந்தர பாதிப்புக்கு வழிவகுக்கலாம். பாதிப்பான கடைசியில் ஒன்றும் செய்ய இயலாத அளவிற்குச் செல்லும்வரை, அறியாதபடியே பல வருடங்களாக மெதுவாக நடைபெறும். சில சத்தங்கள், துப்பாக்கிச் சத்தம் போன்றவை, மிக அதிக சத்தம் கொண்டவை உடனடியாக நிரந்தர பாதிப்பை ஏற்படுத்தலாம். ஒரு நாளுக்கு எட்டு மணி நேரத்திற்குச் சத்த அளவானது 85 டெசிமல்லுக்கு (டிபி) (ஏ) மேல் கட்டாயம் போகக்கூடாது. வழக்கமான உச்ச சத்தத்தின் வெளிப்பாட்டு அளவு – உதாரணமாக துப்பாக்கிச் சத்தம் – 140 டிபி. (எல்ஜஎன்).

அபாயத்தை அறிதல்

செவிட்டுக்கான சில முன்னெச்சரிக்கை அறிகுறிகள் உட்பட:

- வேலைக்குப் பிறகு காதுகளில் எதிரொலி;
- வழக்கமான உரையாடலைப் புரிந்து கொள்வதில் கடினம்;
- மற்றவர்கள் கேட்க போதுமானதாக இருக்கும்போது வானொலி அல்லது தொலைக்காட்சியின் சத்தத்தைக் கூட்டி வைத்தல்; மற்றும்
- தொலைபேசி மணி அல்லது வீட்டு அழைப்பு மணி போன்ற பின்புல சத்தங்களைக் கேட்க முடியாமல் போதல்

கேட்பதைப் பாதிக்கும் பொதுவான பண்ணைச் சத்தங்கள் உட்பட:

- டிராக்டர் (95 -100 டிபி(ஏ));
- ஹெட்டர் (88-90டிபி(ஏ));
- பழத்தோட்ட தெளிப்பான்கள் (85-100டிபி(ஏ));
- கோண அரைப்பான்கள் (95-105டிபி (ஏ));
- பென்ச் அரைப்பான்கள் (90-95டிபி (ஏ));
- சங்கிலி ரம்பம் (105-120டிபி (ஏ));
- உணவு நேரத்தில் பன்றி கூடாரம் (95-105டிபி (ஏ)); மற்றும்
- துப்பாக்கி (140 டிபிக்கும் மேல் (எல்ஜஎன்)).

அபாயத்தை மதிப்பிடுதல்

ஒரு மீட்டர் தள்ளி உள்ள ஒருவரை கூப்பிட சத்தத்திற்கு மேல் நீங்கள் கத்த வேண்டியிருப்பின் உங்களின் கேட்கும்தன்மை ஆபத்திலுள்ளது. சத்தத்தைக் குறைக்கமுடியாவிட்டால் அல்லது வெளிபாட்டு இடத்திலிருந்து நீக்க முடியாவிட்டால், சத்தம் வெளிப்படும் இடத்திலிருந்து மக்களைத் தனியே பிரிக்க முடியாவிட்டால், காதுக்கான பாதுகாப்பு சாதனத்தைக் கட்டாயம் அணிந்துக்கொள்ள வேண்டும். சில பெரிய பண்ணையாளர்கள் சத்த ஆலோசகரை வேலைக்கமர்த்தி சத்த அளவுகளைக் குறித்து, கேட்கும் தன்மை ஆபத்தை மதிப்பிட்டு மற்றும் முன்னெச்சரிக்கை நடவடிக்கைகளைப் பரிந்துரைப்பது பற்றி ஆலோசிக்கவும்.

மாற்றத்தை ஏற்படுத்துக

நீங்கள் சத்தத்தை அதன் வெளிப்பாட்டிலிருந்து இவ்வாறு குறைக்கலாம்:

- சத்தம் குறைவான இயந்திரங்கள் மற்றும் சாதனங்களை வாங்குதல்;
- சாதனங்களைக் குறைவான சத்தத்திற்கு மாற்றியமைத்தல்;
- இயந்திரங்களை நன்கு பராமரித்தல்; மற்றும்
- முடிந்தால், குறைந்த சத்தத்தில் இயந்திரங்களை ஓடவிடுதல்.

நீங்கள் மக்களை அதிக சத்த வெளிப்பாட்டிலிருந்து இவ்வாறு பாதுகாக்கலாம்:

- பணியாட்கள் சத்தமான சூழ்நிலையில் செலவிடும் நேரத்தைக்

கட்டுப்படுத்தலாம;.

- தூரத்தில் வைத்தல் அல்லது தடுப்பு மூலமாக சத்தமான இயந்திரங்களைப் பணிப் பகுதிகளிலிருந்து பிரித்தல்;
- சில பணியாளர்கள் மற்றும் சுற்றியுள்ளபோது சத்தமான பணிகளை அட்டவனையிடுதல்; மற்றும்
- சத்தமான வேலையிலிருந்து அமைதியான வேலைக்கு மாற்றுதலுக்குச் சுழற்சி முறையை உபயோகித்தல்.

பாதுகாப்புச் சாதனங்கள்

- சத்த வெளிப்பாட்டைக் குறைக்க முடியாதபோது, உதா. டிராக்டர் ஓடும்போது, துப்பாக்கி சுடும்போது, அல்லது சங்கிலி ரம்பம் உபயோகிக்கும்போது, காது பாதுகாப்புக் கருவிகளைக் கட்டாயம் பொருத்திக் கொள்ளவேண்டும்.
- வசதி மற்றும் சத்தம் ஊடுருவுதல் பற்றி உறுதிச் செய்ய, காது அடைப்பான்களை வாங்கும்முன் பயன்படுத்திப் பார்க்கவும்.
- கேட்கும் பாதுகாப்புக்கு அதிகபட்சமாக எஸ்எல்சி 80 (உரையாடல் சத்த மட்டம்) குறிக்கப்பட்டுள்ளது, பாதுகாப்புக்கு இதை அதிகரிக்கவும்.
- அளவான சத்த வேலைகளுக்கு எஸ்எல்சி 80க்கும் குறைவான காது அடைப்பான்களை உபயோகிக்கவும் – அதிக குறியீட்டு அடைப்பான்கள் முக்கிய அபாய எச்சரிக்கைச் சத்தங்களை மறைக்கக்கூடும்.
- காதில் சொருகும் அடைப்பான்கள் சில விவசாயிகளுக்கு அதிக வசதியாக இருக்கலாம், ஆனால் அவைக் கட்டாயம் சுத்தமான கைகளால் சொருகப்பட வேண்டும். திரும்ப உபயோகிக்கும் காதில் சொருகும் அடைப்பான்கள் கட்டாயம் வழக்கமாக சுத்தம் செய்யப்படவேண்டும். பஞ்சைச் சொருகுவது போதாது.
- காது பாதுகாப்புக் கருவிகளைச் சுத்தம் செய்தல் மற்றும் பராமரித்தல் வேண்டும். கிழிந்த அல்லது பாதிக்கப்பட்டப் பகுதிகளை மாற்றவும். பாதுகாப்பான்களைச் சத்த செயல் பகுதியிலேயே வைக்க வேண்டும் உதா. டிராக்டர் பெட்டியில்.
- துப்பாக்கி சுடும்போது காதில் சொருகும் அடைப்பான்கள் மற்றும் காது அடைப்பான்கள் ஆகியவற்றைச் சேர்த்து அணியவும்.

நினைவில் கொள்க

ஒருமுறை காது கேட்காமல் போய்விட்டால், எப்பொழுதுமே போனதுதான், மற்றும் காது கேட்கும் கருவிகள் சிறிது உதவலாம். அவை பேச்சைச் சத்தமாக்கும் ஆனால் அவைத் தெளிவாக இருக்காது.

தலைப்பு 8. இயந்திரப் பாதுகாப்பு

இயந்திரம் மற்றும் சாதனங்கள் தயாரிப்பாளர்கள் சட்டத்தேவையின்படி அபாயமான பகுதிகளைப் பாதுகாப்பாக கவசமிட்டு வைக்கவேண்டியதை உறுதிச் செய்ய வேண்டும், இதனால் இயக்குபவர்களும் மற்றவர்களும் காயம் ஏற்படாமல் பாதுகாக்கப்படுகிறார்கள். ஆனால் பழைய பண்ணை இயந்திரங்கள் சில சமயங்களில் மோசமாக கவசமிடப்பட்டிருக்கும். சக்கரம் மற்றும் உருளைகள் போன்ற கூடுதல் நகரும் பகுதிகள் மற்ற பலவித உபயோகங்களுக்காகப் சேர்க்கப்பட்டிருக்கலாம். பராமரிப்புக்காக அசல் கவசங்கள் நீக்கப்பட்டு பின் பொருத்தப்படாமலேயே இருக்கலாம்.

சிலசமயங்களில் இயக்குபவர் இயந்திரம் ஓடிக் கொண்டு இருக்கையிலேயே இயந்திரத்தை நெருங்க, கீழே, சுற்றிலும் அல்லது இயந்திரத்தினுள் செல்லவேண்டியிருக்கலாம். அப்படி எனில், எந்த நகரும் பகுதிகள் அல்லது மற்ற அபாயங்கள் கட்டாயம் மனிதத் தொடர்பிலிருந்து சரியானமுறையில் கவசமிடப்பட்டு மறைக்கப்பட்டிருக்க வேண்டும். கவசம் என்பது எந்தவிதமான தடுப்பு, உறை, பெட்டி, அல்லது உடல் சம்பந்த அல்லது மின்சார தடுப்பு, ஆகியவை அபாயகரமான இயந்திரப் பகுதியை நபரின் எந்தப் பகுதியையும் அல்லது நபரின் உடையையும் தொடாதவாறு காக்க அமைக்கப்படுவதாகும். கவசமானது கட்டாயம் எளிதில் நீக்கும் வண்ணம் இருக்கவேண்டும்.

அபாயத்தை அறிதல்

இயந்திரங்களுடன் சம்பந்தப்பட்ட காயம் ஏற்படுத்தும் சில அபாயங்கள் இவை உட்பட:

- சுழலும் சக்தி வெளியாகிகள் (பிடிஓ) மற்றும் மற்ற சுழல் தண்டுகள் (உதா. இணைப்புகள், ஜதைகள், சுழல்தண்டு முனைகள் மற்றும் கைப்பிடி சுழல்தண்டுகள்);
- கியர்கள் (உராய்வு உருளை இயந்திரவியல் உட்பட), கேபிள்கள், ஸ்பிரொக்கெட், சங்கிலிகள், கிளட்சுகள், கேம்ஸ் அல்லது மின்விசிறியின் இறக்கைகள்;

- எந்த கச்சையின் (பெல்ட்), சங்கிலி அல்லது கேபிளின் சுழலும் பகுதியோரம். அனைத்து கச்சைகளும் அபாயகரமானவைக், குறிப்பாக இணைப்புகள் நன்குப் பொருத்தப்படவில்லையெனில்.
- சுழலும் பகுதிகளின் சாவி வழிகள், சாவிகள், கிர்ஸ் துவாரங்கள், பொருத்தப்பட்ட ஸ்குரூக்கள், போல்ட்டுகள், அல்லது எந்த நீட்டிக் கொண்டிருக்கும் பகுதிகள்;
- மொத்தத்தில் வழவழப்பானது தவிர, எந்த திறப்பான்கள், சக்கர குறுக்குக் கோல்கம்பி, நீட்டிக்கொண்டிருப்பவைப் போன்றவற்றைக் கொண்டிருக்கும் எந்த உருளை அல்லது சுழற்சக்கரங்கள், எதைச் செய்பவையாக இருப்பினும;
- எந்த நசுக்கும் அல்லது வெட்டும் புள்ளிகள் உதா. மரத்தைத் துளைக்கும் கருவி மற்றும் துண்ணிடும் கருவிகள், சுழல் சங்கிலிகள், நகரும் கச்சைகள்;
- இயக்குபவரின் நிலைக்கு (நிற்குமிடம், உட்காருமிடம், கால்வைக்குமிடம்) அல்லது பயணிகள் உட்காருமிடத்திற்கு அருகாமையில் இருக்கும் தரைச்சக்கரங்கள் மற்றும் டிராக் கியர் ஆகியவைக் கொண்டுள்ள நீட்டிக்கொண்டிருக்கும் பகுதிகள், சக்கர குறுக்குக் கோல்கம்பி மற்றுமுள்ளவை;
- சக்திக் கொண்டி இயங்கும் இயந்திரங்கள், அருகில் அல்லது தரையில் அல்லது பயிர்களை வெட்டுகையில் செயல்படுத்தும்போது இயந்திரத்தின் சுழல் கத்திகள், இறக்கைகள், கொம்புகள் அல்லது அதுபோன்ற பகுதிகள்;
- வெட்ட, அரைக்க, கூழாக்க, நசுக்க உடைக்க அல்லது பண்ணைத் தயாரிப்பு தூளாக்கும் எந்த இயந்திரத்தின் பொருட்கள்; மற்றும்
- வழக்கமான செயல்பாட்டின்போது 120° செ. வெப்ப நிலைக்கும்மேல் சூடாகும் பகுதிகளைக் கொண்ட எந்த இயந்திரமும்.

அபாயத்தை மதிப்பிடுக

அபாயத்தை அடையாளம் கண்டபிறகு, இயக்குபவருக்கு அல்லது எந்த மற்ற நபருக்கு நிகழக்கூடிய காயம் ஏற்படுத்தும் அபாய விளைவை மற்றும் அதுபோன்று எந்த காயம் அல்லது துன்பத்தின் தன்மையை மதிப்பிடுக.

மாற்றத்தை ஏற்படுத்துக

உறுதிப்படுத்துக, இயந்திரத்தின் கவசமானது:

- உபயோகிபவருக்குப் பாதுகாப்பானது ஆனால் செயல்படுத்தவும் மற்றும் பராமரிப்புக்கும் உடனடியாக தொடர்புக் கொள்ள அனுமதிக்கும்வண்ணம் வடிவமைக்கப்பட்டுள்ளது;
- உபயோகிப்பாளர், இயக்குபவர் அல்லது அருகில் இருப்பவருக்குத் தொடமுடியாதபடி, எந்த காரண விளக்கத்தின்படியும், இயந்திரத்தின் அபாயகரமான பகுதிகளை உள்ளடக்கியுள்ளது;
- வசதியாகப் பொருத்தப்பட்டுள்ளது எனவே உபயோகிப்பாளர், இயக்குபவர் மற்றும் சேவை மற்றும் பராமரிப்பு நபர்கள் நிரந்தரமாக கழற்ற விரும்பமாட்டார்கள்;
- இயந்திரத்தின் பகுதிகளை மறைத்திருப்பதற்கு வலுவானது மற்றும் நீடித்து உழைக்கக்கூடியது;
- சூடான பகுதியால் உண்டாகும் புண்களிலிருந்து உபயோகிப்பாளர், இயக்குபவர் அல்லது அருகில் இருப்பவர் ஆகியோரைப்

பாதுகாக்கக்கூடியது.

- இயந்திரம் அதிக சூடாகாமல் தடுக்க தேவைப்படுமிடத்தில் காற்றோட்ட வசதி செய்யப்பட்டுள்ளது; மற்றும்
- இயந்திரம் நிறுத்தப்பட்டு பின் தனிமைப்படுத்தப்பட்டு, அனைத்து மூலங்களும் நிறுத்தப்பட்டு, அனைத்து விசைகளும் பூட்டப்படும்வரை நீக்கப்படவில்லை உதா. ஹைறாலிக் இயந்திரத்தின் அழுத்தம் அல்லது எல்ஜிபி வாயுக் குழாய்.

குழந்தைகள் மற்றும் இயந்திரங்கள்

பண்ணையில் உள்ள அல்லது வருகைத் தரும் குழந்தைகள் இயந்திரங்களால் உண்டாகும் காய ஆபத்திற்கு அடிக்கடி ஆளாகிறார்கள். அபாயத்தைக் குறைக்க, உங்கள் குழந்தைகளுக்குப் பண்ணைப்பாதுகாப்பு பற்றி கற்பியுங்கள் மேலும் அவர்களின் நண்பர்களிடம் கூறுமாறு சொல்லுங்கள்.

- விவசாய இயந்திரங்கள் விளையாட்டு மைதானம் அல்லது இயந்திரங்களில் கவசமிருப்பதை உறுதி செய்க, குறிப்பாக குழந்தைகள் சுற்றி இருக்கும் போது.
- பெரியவர்கள் கைகளுக்காக வடிவமைக்கப்பட்ட கவசத்தினுள் சிலசமயம் குழந்தைகளின் விரல்கள் செல்லும் என்பதை அறிக.

பாதுகாப்பு வழிமுறைகள்

இயந்திர கவசத்திற்குப் பாதுகாப்பு வழிமுறைகளைப் பின்பற்றவும்.

- பராமரிப்புப் பணிகளுக்குக், கவசமானது பாதுகாப்பாக திரும்ப பொருத்தப்பட்டது என்பதை உறுதிச் செய்ய சோதிப்புப் பட்டியல் வழிமுறையை வைத்திருக்கவும்.
- பராமரிப்பின்போது எதெச்சையாக இயந்திரம் இயங்காமலிருப்பதைத் தடுக்க கருவிகளை அனுமதிக்கப்பட்ட பூட்டி மற்றும் கயிற்றுடன் இணைக்கும் முறையைப் பயன்படுத்தவும்.
- நகரும் பகுதிகளால் ஏற்படும் ஆபத்தைக் குறைக்க வேலைச் செயல்பாட்டை மறுவடிவமைக்கவும்.
- பாதுகாப்பற்ற வேலை முறைகளை நீக்கவும் மற்றும் இயந்திரங்களை

அகற்றவும்.

- கவசமற்ற இயந்திரங்களுக்குப் பதிலாக பாதுகாப்பான இயந்திரங்களை மாற்றவும்.
- திடீர் செயல்பாட்டு இயந்திரங்களுக்குப் பொருத்தமான மற்றும் வடிவமைக்கப்பட்ட கவசங்களைப் பொருத்தவும்.
- கவசபாதுகாப்புக்கான பாதுகாப்பு வழிமுறைகள் பற்றிய முழுக் கட்டளைகள், பூட்டி மற்றும் விசைகளைத் தனிமைப்படுத்தி கயிற்றுடன் இணைக்கும் முறை ஆகியவைப் பணியாளர்களுக்குக் கொடுக்கப்பட்டதை உறுதி செய்க.

தலைப்பு 9. தொழிற்கூடங்கள்

மற்ற தொழிற்துறைகளில் பலவிதப்பட்ட அனுபவமிக்க பல்துறை மக்கள் செய்வதைப்போல விவசாயிகள் மற்றும் பண்ணைப் பணியாட்கள் வழக்கமாக தொழிற்கூடப் பணிகளைச் செய்கிறார்கள். பண்ணை இயந்திரங்களைப் பழுது நீக்குதல் மற்றும் பராமரிப்பு, மற்றும் தொழிற்கூட சம்பந்தப்பட்ட வேலைகள், ஆகியன பண்ணைக் காயத்திற்கான மிகவும் அடிக்கடி நிகழும் காரணமாகும். வாய்ப்புள்ள அபாயங்களை அடையாளம் காணவும் மற்றும் அனைத்து தொழிற்கூட வேலைகளுக்கும் குறிப்பாக பயிற்சி மற்றும் இளைய அல்லது அனுபவமில்லாத பணியாட்களுக்கு மேற்பார்வையிடுதல் போன்ற, பாதுகாப்பு வழிமுறைகளை மேம்படுத்தவும்.

அபாயத்தை அறிதல்

பண்ணைக் கட்டிட அமைப்பு, மின்சாதனப் பொருட்கள் மற்றும் பொருத்தல்கள், மின்சக்தி கருவிகள் மற்றும் சாதனங்கள், ஏணிகள் மற்றும் மரப்பீடம், பற்ற வைக்கும் சாதனங்கள் மற்றும் வழிமுறைகள், அபாயப்பொருட்கள் மற்றும் சாதனங்களின் பாதுகாப்பு வைப்பறை, குழந்தைகள் தொடர்புக் கொள்ளும் தன்மை, மற்றும் பளுவான மற்றும் மோசமான பாரங்களைத் தூக்குதல் மற்றும் கொண்டுச் செல்லுதலுக்கான வழிமுறைகள் ஆகியவற்றிலுள்ள வாய்ப்புள்ள அபாயங்களைச் சோதிக்கவும்.

அபாயத்தை மதிப்பிடுதல்

காயம் அல்லது துன்பம் விளைவிக்கக்கூடிய நிகழக்கூடிய வாய்ப்புள்ள அபாயங்கள் ஒவ்வொன்றையும் சோதிக்க. மிகவும் ஆபத்தான விஷயத்திற்கு அதிக முன்னுரிமைக் கொடுத்துப் பாதுகாப்பு ஏற்பாடுகளைச் செய்யவும். மாற்று பாதுகாப்பு அளவீடுகளின்படி சாத்தியமுள்ள ஆபத்துக்களை மதிப்பிடுக.

மாற்றத்தை ஏற்படுத்துக

- ஒவ்வொரு வேலைக்கும் போதுமான வேலையிடம் இருப்பதை உறுதிசெய்க.
- தேவைப்படுமிடத்தில் தனிநபர் பாதுகாப்புச் சாதனங்களை வழங்கவும் மற்றும் உபயோகிக்கவும்.
- போதுமான வெளிச்சம் மற்றும் காற்றோட்டம் இருப்பதைச் சோதிக்கவும்.
- நடக்கும்வழி மற்றும் வெளியேறும்வழி ஆகியவற்றைக் காலியாக வைத்திருக்கவும்
- தற்போதைய தேவைகளுக்கு ஏற்ப தீ அணைப்பான்கள் மற்றும் முதல் உதவி சாதனங்களை மேம்படுத்தவும்.
- எரிபொருள், அழுத்தப்பட்டக் காற்று, நீராவி, மின்சாரம் அல்லது மற்ற வசதிகள் பாதுகாப்பாகப் பொருத்தப்பட்டுள்ளது மற்றும் பராமரிக்கப்படுகிறது என்பதை உறுதிச் செய்யவும்.

கருவிகள் மற்றும் சாதனங்கள்

- புதிய கருவிகள் மற்றும் சாதனங்களை உபயோகிப்பதற்கு முன்னர் குறிப்பேட்டைப் படிக்கவும்.
- பாதுகாப்பு வழிமுறைகளுக்கான கட்டளைகளைப் பின்பற்றவும்.
- மின்சக்தி கருவிகள் மற்றும் சாதனங்களுக்கு முறையான கவசமிருப்பதை உறுதி செய்க.
- கோண அரைப்பான்களை அரைப்பதற்கு மட்டுமே பயன்படுத்தவும், அவை வெட்டுவதற்காக அல்ல. பாதுகாப்பான சக்திமிக்க வெட்டும் கருவிகள் கிடைக்கின்றன.
- உபயோகத்தின்போது அந்த இடத்தில் அனைத்து கவசங்கள் மற்றும் தடுப்பான்கள் வைக்கப்பட்டுள்ளதை உறுதிச் செய்யவும்.
- சாத்தியமுள்ள இடங்களில் வேலைப் பொருட்களைப் பிடித்துக் கொள்ள பிடிப்பான்கள் மற்றும் நிலையிடுக்கிகளைப் பயன்படுத்தவும்
- அனுமதியற்ற உபயோகத்தையும் மற்றும் சேதத்தையும் தடுக்க கருவிகளைப் பாதுகாப்பாக வைக்கவும்.

ஏணிகள் மற்றும் மரப்பீடங்கள்

- ஏறுவதற்கு முன்னால், சுவர் அல்லது மேல் பிடிப்பிலிருந்து ஏணியின் அடிபாகத்தை ஏணியின் உயரத்தில் கால் பாக தூரத்தில் வைக்கவும்.
- ஏணியின் மேல் வேலைச் செய்வதற்கு முன்னால், பக்கவாட்டில் சரியாமல் தடுப்பதற்காக இறுக்கிக் கட்டவும்.
- கதவு பூட்டப்பட்டு அல்லது அடைக்கப்பட்டிருந்தால் தவிர கதவுகளுக்கு முன்னால் ஏணியை வைக்கக்கூடாது.
- ஏணியை பெட்டிகள், கல் அல்லது மரத்துண்டுகள் மீது நிற்கவைப்பதைத் தவிர்க்கவும்.

மின்சாரம்

- மொத்தக்கட்டிடத்தையும் பாதுகாக்க பழைய ப்யூஸ் பெட்டிகளுக்குப் பதிலாக எர்த் லீக்கேஜ் சர்க்யூட் பிரேக்கர் (இஎல்சிபி) பலகையை மாட்டவும், அல்லது மின்சக்தி சாதனங்கள் பொருத்துமிடத்தில் எடுத்துச் செல்லக்கூடிய இஎல்சிபியைப் பொருத்தவும். எர்த் லீக்கேஜ் சர்க்யூட் பிரேக்கர் தொடர்பான மேல்விபரங்களுக்கு அனுபவமிக்க மின்சாதன பணியாளரைத் தொடர்புகொள்ளவும்.
- யாரையாவது மின்சாரம் தாக்கிவிட்டால் மற்றும் மின்பொருளில் சிக்கிக் கொண்டால் அந்த நபரைத் தொடும் முன்னர் அல்லது அவருக்கு உதவி கிடைக்கச் செய்யும் முன்னர் கட்டாயம் மின்சாரத்தை நிறுத்த வேண்டும்.
- அனைத்து மின்சாதன கம்பிகளையும் மின்கடத்தா சுற்று சரியாக இருக்கிறதா, உள் மின்கம்பி வெளியே தெரியாமல் இருக்கிறதா என்று உறுதிச்செய்ய வழக்கமாகச் சோதிக்கவும்.
- அனைத்து பழைய, கிழிந்த அல்லது பழுதுபட்ட மின்கம்பிகளை மாற்றவும்.

பற்றவைத்தல்

- கண் காயங்களுக்கு எதிரான அதிக பாதுகாப்புக்கு, பற்றவத்தல் தடுப்பு அல்லது தலைக்கவசத்துடன் பக்க தடுப்புக் கூடிய கண்கண்ணாடியை அணிந்துக் கொள்ளவும்.

- கதிர்வீசு புண்கள் தோல் பகுதியில் ஏற்படாமல் பாதுகாக்க, பொதுவாக கம்பளி அல்லது தீ எதிர்ப்பு கேன்வாஸ் துணியை அணியவும்.
- பற்ற வைத்தலின்போது வெறுங்காலுடன் அல்லது திறந்த செருப்புக்களை அணியக்கூடாது. ரப்பர் அடிபாகத்துடன், வழுக்காத மற்றும் மின்சார பாதுகாப்பு கொண்ட ஷீக்கள் அல்லது பூட்ஸ் அணிய வேண்டும்.
- பற்றவைத்தல் பற்றிய பாதுகாப்பு வழிகாட்டிகளைப் பெற்றுப் பின்பற்றவும்.
- பற்றவைத்தல் மற்றும் தொடர்பான நடவடிக்கைப் பற்றிய தலைப்பு 10-யைப் பார்க்கவும்.

தலைப்பு 10. பற்றவைத்தல் மற்றும் தொடர்பான நடவடிக்கைகள்

பற்றவைத்தல், வெட்டுதல், சூடாக்குதல், மற்றும் அரைப்பான்கள் ஆகியவற்றிலுள்ள அபாயங்களைக் கட்டாயம் குறைத்து மதிப்பிடக்கூடாது. இந்த வேலைகளைச் செய்யும் ஒவ்வொருவருக்கும் கட்டாயம் பாதுகாப்பாக சாதனங்களை உபயோகிக்கும் சரியான பயிற்சி தரப்படவேண்டும் மற்றும் இதிலுள்ள அபாயங்களை அறியவைத்தல் வேண்டும்.

அபாயத்தை அறிதல்

பற்றவைத்தல் தொடர்பான அபாயங்கள் உட்பட்டவை:

- **ஆர்க்**. ஆர்க்கானது மிக அதிக வெப்பநிலையை அடையக்கூடியது. அதிகமான புற ஊதா மற்றும் அகச்சிவப்பு கதிர்கள் பற்றவைப்பவருக்கும் மற்றும் அருகில் உள்ள எவருக்கும் துன்பம் விளைவிக்கக்கூடியவை. மூடப்படாத தோல் பகுதிகளுக்குக் கடுமையான வேர்க்குருவைப்போல பாதிப்பை ஏற்படுத்தக்கூடியவை. பாதுகாக்கப்படாத கண்கள் அதிக சிவப்பு மற்றும் புண் ஆகலாம் மற்றும் அதிகமான நிலைகளில் நிரந்தர பாதிப்பை ஏற்படுத்தலாம்.
- **பற்றவைத்தல் வாயுக்கள்.** வாயு கொண்டு பற்றவைத்தலில், ஒழுகக்கூடிய ஆக்சிஜன் சுற்றுப்புறத்தில் நிறைந்துவிடுமாதலால், தீச்சுடர், சிகரெட், தீப்பொறி அல்லது மின்சாதன பழுது ஆகியன ஆபத்தையேற்படுத்தலாம்.
- **புகை.** அடைப்பட்ட மற்றும் காற்றோட்டமில்லாத இடங்களில் பற்றவைத்தலைக் கட்டாயம் தவிர்க்கவேண்டும், ஏனெனில் பற்றவைத்தல் புகையானது மரணத்தை விளைவிக்கலாம். சிறந்த காற்றோட்டத்தை உறுதிப்படுத்த வாய்ப்பில்லாத இடங்களில் சுத்தக் காற்றுக்தரும் மூச்சுக்கருவியை அணிந்துக் கொள்ளவேண்டும்.
- **புகை மற்றும் வெடிப்பு**. காலி உருளைகளைப் பற்றவைத்தல், வெட்டுதல் அல்லது சூடாக்குதல் ஆகியவற்றைத் தவிர்க்கவும். கண்டறியாத எரிப்பொருள் எச்சங்கள் ஆவியாகி வெடிப்பதன்வழி மக்கள் கொள்ளப்படுகிறார்கள். உள்ளே என்ன உள்ளது என்று எப்போதும்

சோதிக்கவும் மற்றும் தேவைப்படின் வெட்டுதல், பற்றவைத்தல் அல்லது சூடாக்குதலுக்கு முன்பு உருளைகளை முழுமையாக சுத்தமாக்கவும். பற்றவைத்தலின் சூடானது வேதிப்பொருள் எச்சங்களால் விஷப்புகையை உண்டாக்கக்கூடும். முலாம்பூசிய இரும்பு போன்ற உலோகப்பூச்சு பரப்புகளைப் பற்றவைப்பதைத் தவிருங்கள்.

- **சூடு**. சூடான உலோகப்பரப்புகள், உலோகத்துண்டுகள், மற்றும் தீப்பொறி பாதுகக்கப்படாத தோல்பரப்பில் ஆழ்ந்த காயங்களை உண்டாக்கலாம் அல்லது பணியிடத்தில் தீவிபத்தை ஏற்படுத்தலாம்.
- **மின் அதிர்ச்சி.** பற்றவைத்தலில் மின் அதிர்ச்சி அபாயமானது மிக அதிகம். அனைத்து மின்சார அபாயங்களும் கட்டாயம் கண்டறியப்பட்டு முன்வைக்கப்படவேண்டும். தயாரிப்பாளர்களின் கட்டளைகளைச் சோதிக்கவும்.
- **வாயு உருளைகள்.** வாயு உருளைகள் கட்டாயம் கட்டிவைக்கப்பட அல்லது கீழே விழாதவாறு தடுக்கும் வழிவகையாக வைக்கப்பட வேண்டும்.

அபாயத்தை மதிப்பிடல்

காயம் அல்லது அபாயகரமான நிகழ்வை ஏற்படுத்தும் வாய்ப்புள்ள மேலே கூறப்பட்ட ஒவ்வொரு பகுதிகளையும் சோதிக்க. விபத்துப் பதிவேடுகள், பாதுகாப்பு வேலை வழிமுறைகள், பயிற்சிகள் மற்றும் அபாயகரமான வேலையைச் செய்யும் இயக்குபவரின் அனுபவத்தைக் கவனிக்கவும். காயம் அல்லது துன்ப ஆபத்து அறியப்பட்டால், ஆபத்தைக் குறைக்க அல்லது நீக்க நடவடிக்கை எடுக்கப்படவேண்டும்.

மாற்றத்தை ஏற்படுத்துக.

பற்றவைத்தலைப் பாதுக்காப்பானதாக்க இங்கே சில ஆலோசனைகள் தரப்படுகின்றன. பொருத்தமான பாதுகாப்பு உடைகள் கட்டாயம் உட்பட்டவை:

- சரியான தரம் கொண்ட வடிகட்டும் லென்ஸ் கொண்டத் தடுப்பு அல்லது தலைக்கவசம்;
- கம்பளிக்கவசம் அல்லது தோல் தலைத் தொப்பி அல்லது தொப்பி;
- தீ எதிர்ப்பு கையுறை மற்றும் தோல் மேல் அங்கி;

- பூட்ஸ் மற்றும் காலுறை;
- கைகள் பாதுகாப்பு – நீண்ட கைச்சட்டை, முடிந்தால் தோல் சட்டை;
- தீ எதிர்ப்பு வெளி அங்கி.

தரங்குறைதலைத் தவிர்க்க, அனைத்து பாதுகாப்பு துணிகளும் மற்றும் சாதனங்களும் கட்டாயம் கவனத்துடன் வைக்கப்படவேண்டும் மற்றும் சுத்தமாக மற்றும் சரியான முறை வரிசையில் வைக்கப்படவேண்டும்.

இயந்திரப் பற்றவைத்தல்

- மின்சாரத்தை முழுமையாக நிறுத்தும் முன்னர் பற்றவைத்தல் கம்பிகளை மாற்றவோ அல்லது இணைக்கவோ முயற்சிக்கக்கூடாது.
- மின் இணைப்புக்கு முடிந்த அளவு அருகிலேயே எப்போதும் பற்றவைத்தல் இயந்திரத்தை நிறுவிக் கொள்ளவும்.
- எப்பொழுதும் பற்றவைத்தல் இயந்திரத்தின் முனைகள் மற்றும் மின்கம்பிகளின் தொடர்பைச் சுத்தமாகவும் மற்றும் இறுக்கமாகவும் வைத்திருக்கவும்.
- பற்ற வைத்தலுக்கான மின்கம்பியானது முழு நீளத்திற்கும் தடுப்பான் சுற்றப்பட்டுள்ளதை மட்டுமே உபயோகிக்கவும்.
- சாத்தியமுள்ள இடங்களில் தடுப்பான் பொருத்தப்பட்டுள்ள தரைகளில் மட்டுமே வேலைச் செய்யவும்.
- ரப்பர் தடுப்பான் கொண்ட ஷீக்களை அணியவும்.
- மின் இணைப்புள்ளவற்றைக் கையாளும்போது உதா. பிடிப்பானில் எலக்ட்ரோட் பொருத்தும்போது, எப்போதும் ஈரமில்லாத கையுறைகளை அணிந்துக் கொள்ளவும்.
- எப்போதும் தகுதிபெற்ற மின்வேலைச்செய்பவரைக் கொண்டு எந்தவிதமான மின்பழுதுகளை நீக்கவும்.
- பற்றவைத்தல் மின்னோட்டத்திற்கு வாயு குழாய்கள் அல்லது தண்ணீர் குழாய்கள் ஆகியவற்றை உபயோகிக்கக்கூடாது. அவை வெடிக்க நேரிடலாம் அல்லது மற்றவர்களுக்கு மின் அதிர்ச்சி அளிக்கலாம்.

வாயு பற்றவைத்தல்

வாயு பற்றவைத்தலில் மிகப்பெரிய அபாயம் வாயு ஒழுகுதலேயாகும். பொதுவாக எரிபொருள் வாயு வழக்கமாக அதன் வாடையைக் கொண்டு அறியப்படுகிறது, ஆக்சிஜன் ஒழுகுதல் வாய்ப்புள்ள மிகப்பெரிய அபாயமாகும் ஏனெனில் அவற்றை எளிதில் அறியமுடியாது. ஆக்சிஜன் ஒழுகுதல் சுற்றுப்புறத்தில் நிறைந்து இதனால் தீச்சுடர், சிகரெட், தீப்பொறி, அல்லது மின்பழுது ஆகியவைகளால் ஆபத்துண்டாகலாம். எண்ணெய்கள் மற்றும் கிரீஸ்கள் தானாகவே சுத்தமான ஆக்சிஜன் இருக்கும் நிலையில் பற்றிக்கொள்ளக்கூடியவை.

- எந்த சூழ்நிலையிலும் ஆக்சி-அசிட்டலேன் சாதனத்தின் எந்த பாகங்களும் எண்ணெய் அல்லது கிரீஸ்களால் கெட அனுமதிக்கக்கூடாது.
- இணைப்புகள், அளவீடுபவைகள் மற்றும் மற்ற பொருட்களுக்கு எண்ணெய் இடுதல் கூடாது.
- ஒழுங்கீட்டுக் கருவிகளைத் (ரெகுலேட்டர்) தகுந்த நபர் கொண்டுத் தொடர்ந்து பராமரிக்க வேண்டும்.
- ஒழுங்கீட்டுக் கருவிகள் இரண்டு வகைகளில் செயலற்றுப் போகலாம் – வாயு முன்னோக்கிச் செல்லும் கட்டுப்பாடு (ரெகுலேட்டர் கிரீப் என அறியப்படுகிறது) அல்லது வேறு வாயு குழாய்க்குள் வரும் திரும்பிச் செல்லும் கட்டுப்பாடு. இந்த சூழ்நிலையைத் தொடர்ந்துப் பராமரிப்புச் செய்வதன்மூலம் தவிர்க்கலாம். இந்த இரண்டு செயலற்ற தன்மைகளையும் செயலாக்க அல்லது குறைந்த அழுத்தக் அளவீட்டுக்கருவிகளில் (கேஜஸ்) எதிர்பார்க்கும் அளவீடுகளைக் காட்டிலும் அதிகமாவதன்வழி அறியலாம். கருவியின் முள், உண்மையான பற்றவைத்தல் அல்லது வெட்டுதலுக்கு ஏற்பாடு செய்த அழுத்ததிற்கு மேல் ஊர்ந்துசெல்லும். இப்படி நேரின், வேலையை நிறுத்துக, உருளையின் வால்வுகள் அனைத்தையும் மூடவும் மற்றும் கருவிகளின் பழுதை நீக்கவும்.
- அளவீட்டுக்கருவிகள் மற்றும் ஒழுங்கீட்டுக்கருவிகள் கீழே விழாமல் இருக்க அல்லது பாதிப்படையாமல் இருக்க கவனம் கொள்ள வேண்டும்.
- அதிக அழுத்தம் அல்லது ஒழுங்கீட்டுக்கருவியில் வேறு வாயுக்கள் இருப்பதும் தீ மற்றும் கடுமையான வெடிப்பையும் ஏற்படுத்தலாம் இதன் விளைவாக

சாதனம் பாதிப்படையலாம் மற்றும் இயக்குபவர் காயமடையலாம்.

- ஒழுங்கீட்டுக் கருவி பொருத்தப்பட்டுள்ள சாதனத்தில் ‘கிரீப் நிலையானது இருக்கும்படி அறியப்படும் கருவியை ஒருபோதும் உபயோகிக்காதீர்கள்.
- தயாரிப்பாளர்கள் பரிந்துரைப்படி சரியான நிறம் மற்றும் வகைக் குழாய்கள் மற்றும் துணைக்கருவிகளை உபயோகிக்கவும். அசிட்டிலேன் குழாய்களுக்குச் செம்பு கட்டாயம் உபயோகிக்கக்கூடாது, செம்பினால் நிலையற்ற பொருள் உற்பத்தியாகி தானாக வெடிக்க நேரிடலாம்.
- அனைத்து ஆக்சி-அசிட்டலேன் சாதனத்திலும் திரும்பவரும் தடுப்பான்கள், திரும்பவருவதனாலான அபாயத்தைத் தடுக்க, கட்டாயம் பொருத்தப்படவேண்டும்.
- ஆக்சி-அசிட்டலேன் அல்லது ஆக்சி – எல்பிஜி சாதனங்கள் கண்டிப்பாக சூடாகும் சாதனங்கள் அல்லது முனைகளை எரிக்கக்கூடிய உலோகங்கள் அருகே இருக்கக்கூடாது மற்றும் நிமிர்ந்த நிலையில் கட்டிவைக்கப்படவேண்டும். வாயு ஒழுகுதல் சோப்பு தண்ணீர் கொண்டுக் கண்டுபிடிக்கப்படவேண்டும்.
- விபத்துக்களைத் தவிர்க்க சாதனங்களை முறையாக பராமரிக்க வேண்டும்.
- சிகரெட் விளக்கு அல்லது தீப்பெட்டிகளைக் கொண்டு பற்றவைத்தல் சாதனங்களைப் பற்ற வைக்கக்கூடாது. பொருத்தமான நெருப்புக்கல் அல்லது பிஸோ மின் பொறி சாதனங்களைப் பயன்படுத்தவும்.
- பற்ற வைக்கும்போது அல்லது பற்றவைத்தல் வேலையின் அருகில் புகைப் பிடிக்கக் கூடாது, மற்றும் ஒளியூட்டிகளை (லைட்டர்) உங்கள் சட்டைப்பையில் வைக்கக்கூடாது – அவை வெடிக்கக்கூடும். சாதாரண முன்பாதுகாப்பு உங்கள் உயிரைப் பாதுகாக்கும்.
- அனைத்து பற்றவைத்தல், வெட்டுதல், சூடாக்குதல், மற்றும் அரைப்பான் செயல்களுக்கும் அருகில் தகுந்த தீ அணைப்புக் கருவியை வைத்திருத்தல் வேண்டும்.
- தேவைப்படுமிடத்தில் பற்றவைத்தல் தடுப்புகள் மற்றும் காற்றோட்டம் ஆகியவற்றை ஏற்படுத்துக.

- அனைத்து பற்றவைத்தல் எலக்ராட்ஸ், பற்றவைத்தல் கம்பிகள் மற்றும் அபாயகரமான உலோக உருக்கிகள் பற்றிய சிஎஸ்டிஎஸ் (வேதிப்பொருட்கள் பாதுகாப்பு தரவு தாள்கள்) பெற்று அறியவும்.

தலைப்பு 11. வீட்டு விலங்குகள் கையாளுதல்

வீட்டு விலங்குகளால் ஏற்படும் காயங்கள் பலவிதமான காரணிகளுடன் தொடர்புடையவை. – போதுமானதில்லாத முற்ற வடிவமைப்பு, மேய்ப்பவரின் பயிற்சிக் குறைவு, பாதுகாப்பற்ற வேலை நடைமுறை, மற்றும் விலங்குகளின் எடை, இனம், அழுத்தக்காரணிகள், மற்றும் நடத்தை.

அபாயத்தை அறிதல்

- காயம் ஏற்படுவதற்கான காரணமான வேலைகளை அடையாளம் காண விபத்துப் பதிவேடுகளைச் சோதிக்கவும்.
- மேப்பவருக்கும் மற்றும் விலங்குகளுக்கும் மன அழுத்தம் மற்றும் காயம் ஏற்பட காரணமான நிலைமைகளை ஆலோசிக்கவும்.
- விலங்குகளின் இனம், எடை, மற்றும் நடத்தை ஆகியவற்றை கணக்கில் எடுத்துக்கொள்க.
- தட்ப வெப்பநிலை விளைவு, மந்தை விலங்குகளின் குணம், மற்றும் பழக எடுத்துக்கொள்ளும் கால அளவு ஆகியவற்றை ஆலோசிக்கவும்.
- இயந்திர உதவி மற்றும் பணி வடிவமைப்பு உட்பட விலங்குகளுக்கான வசதிகளின் பாதுகாப்பு அனுகூலம் மற்றும் வாய்ப்புள்ள அபாயங்கள் ஆகியவற்றைச் சோதிக்கவும்.
- விலங்குகளை உறுதியுடனும் தகுதியுடனும் கையாளும்முன் அந்நபருக்கு என்ன பயிற்சி தேவைப்படுகிறது என்பதை ஆலோசிக்கவும்.

அபாயத்தை மதிப்பிடுதல்

- விபத்துப் பதிவேடுகளை உபயோகித்து, எந்த வேலை அல்லது வேலை நிலைமை மிக அதிகமாக காயங்களோடு இணைந்துள்ளது என்று சோதிக்கவும்.
- பலவகை வேலைச் சம்பந்தமாக மேய்ப்பவரின் பாதுகாப்பு குறித்து விவாதிக்கவும்.

- ஒவ்வொரு அறியப்பட்ட அபாயத்திலிருந்து நிகழக்கூடிய மற்றும் காயத்தின் கடுமைக் குறித்துச் சோதிக்கவும்.
- முன்மொழியப்பட்ட பாதுகாப்பு மற்றும் மற்ற அபாயங்களுக்கான பாதுகாப்பு வழிமுறைகளை மதிப்பிடுக.

மாற்றத்தை ஏற்படுத்துக

வீட்டு விலங்குகள் கையாளுதலின் மேம்படுத்தப்பட்ட பாதுகாப்புக்கான சில ஆலோசனைகள் இங்கே.

- எப்போதும் முன்னதாகத் திட்டமிடவும். பாதுகாப்பு வேலை நடைமுறைகளை திட்டமிடவும் மற்றும் தெரிவிக்கவும். தேவையெனில் உதவியைப் பெறவும்.
- பாதுகாப்பான காலணி மற்றும் சூரியப்பாதுகாப்பிற்குப் தொப்பி உட்பட சரியான உடைகளை அணிந்துக் கொள்ளவும்.
- வசதிகளையும் உபகரணங்களையும் பயன்படுத்திக் கொள்ளவும் – தலைக்கம்பிகள் (ஹெட் ரயில்ஸ்), சூட்டுத் தொட்டி (பிராண்டிங் கிராடில்), சாட்டை, ஒழுங்குபடுத்துவதற்கான குச்சி, நாய்கள் மற்றவை.
- உங்களுடைய மற்றும் மற்றவர்களுடைய வரம்பைத் தெரிந்துவைத்துக் கொள்ளவும். அந்த வரம்புக்குள் வேலையைச் செய்யவும்.
- வீட்டு விலங்குகளை மதிக்கவும் காயம் ஏற்படுத்தும் அளவுக்குச் சக்தி மற்றும் வேகம் கொண்டவை.

வசதிகள் மற்றும் நிபந்தனைகள்

- முற்றமும் கொட்டகையும் கட்டாயம் பலமுள்ளதாக இருக்கவேண்டும் மற்றும் வீட்டு விலங்குகளைக் கையாளுவதற்கேற்ப பெரிதாகவும் இருக்கவேண்டும்.
- நல்ல முற்ற வடிவமைப்பானது விலங்குகள் போக்குவரத்திற்கு உதவும். கூர்மையான, மறைக்கும் ஓரங்களைத் தவிர்க்கவும் மற்றும் வாயிற்கதவுகள் பொருத்தமான இடத்தில் அமைக்கப்பட்டிருப்பதை உறுதி செய்யவும்.
- வசதிகள் பழுது நீக்கப்பட்டிருக்கவேண்டும் மற்றும் கம்பிகள், போல்ட்டுகள், மின்கம்பிகள் போன்றவை நீட்டிக் கொண்டிராமல் இருக்கவேண்டும்.
- வீட்டுவிலங்குகளை எல்லைக்குல் அடக்கவேண்டி இருந்தால், கிரஷ்சஸ் (காயக்குச்சி), தலைக்கம்பிகள், சூட்டுத் தொட்டில்கள் ஆகியவற்றை உபயோகிக்கவும்.
- கால்பிடிப்பான மற்றும் அகலமுள்ள தொடர்பு வழிகள் முக்கியமானவை.
- வழுக்காத நிலைமையில் முற்றத்தைப் பராமரிக்கவும்.
- குளிர்காலங்களில் வீட்டுவிலங்குகள் மிகவும் கணிக்க முடியாதவையாகும்.

விலங்குகள்

- விலங்குகளின் வயது, இனம், கலப்பினம், எடை, எதிர்க்கும் தன்மை, நடத்தை மற்றும் பயிற்சி ஆகியன பொறுத்து அபாயங்கள் வேறுபடும்.
- விலங்குகளிடம் அமைதியாக நெருங்கவும், மற்றும் நீங்கள் வருவதை அவைகள் அறிவதை உறுதிச் செய்துக் கொள்ளவும்.
- இனப்பெருக்க காலத்தின்போது காளைகள் மிகவும் தாக்கும் தன்மையுடையவை மற்றும் சண்டையிடும்போது மிக அதிகமான ஆபத்துடையவையாகும். தேவைப்படும்போது வேறு முற்றத்தில் தனியே வைக்கவும்.
- பசுக்களும், கன்று ஈனாத பசுக்களும் காலடியில் கன்றுக் குட்டி நிற்கும்போது பெரும்பாலும் தாக்கக்கூடியவை.
- கன்று ஈனாத பசுக்கள் தாய்பால் கறக்கும் நிலையில் மிகவும்

அபாயகரமானவையாகும்.

- தனிமைப்படுத்தப்பட்ட விலங்குகளுக்கு அடிக்கடி மனஅழுத்தம் ஏற்படும் மற்றும் நெருங்கும்போது பெரும்பாலும் தாக்கக்கூடும்.
- கூர்மையான கொம்புகளுடைய வீட்டு விலங்குகள் அபாயகரமானவை – முடியுமெனில் கொம்புகளை அகற்றவும். கொம்புகள் அகற்றப்பட்ட விலங்குகள் இன்னமும் காயம் ஏற்படுத்த முடியும்.

வீட்டுவிலங்குகள் முற்றம்

- அதிகமாக அடைக்கப்பட்ட முற்றத்தில் வேலைபார்ப்பதைத் தவிர்க்கவும் அங்கு நசுக்கப்படும் அல்லது மிதிக்கப்படும் அபாயம் உள்ளது.
- வாயிற்கதவு வழியே வீட்டுவிலங்குகளை ஓட்டிச் செல்லும்போது, விலங்குகள் அதன்வழியே செல்ல முயற்சிக்கும்போது முட்டித் தள்ளுவதைத்தவிர்க்க மறுபுறத்திலிருந்து வேலைப் பார்க்கவும்.
- வீட்டுவிலங்குகளுடன் கொட்டகையில் வேலைப் பார்க்கையில், உதா. தடுப்பூசி போடும்போது, வால் பட்டைக் கட்டும்போது மற்றவை, கவனமுடன் இருங்கள். விலங்கின் திடீர் அசைவு உங்கள் கைகளைக் கம்பி அல்லது தூணில் நசுக்கிவிடலாம்.
- கொட்டகை அல்லது சிறிய முற்றத்தின் கதவை விலங்கிற்கு பின் இருந்து மூடும்போது, திடீரென கூட்டமாக கதவைத் தள்ளக்கூடுமாதலால், ஒருபுறமாக ஒதுங்கி நிற்கவும் அல்லது ஒரு காலால் கதவை அழுத்திக் கொள்ளவும்.

உதைத்தல் மற்றும் முட்டுதல்

- உதையிலான காயங்களைத் தவிர்க்க, உதைக்கும் எல்லையிலிருந்து தள்ளி அல்லது விலங்குக்கு நேர் எதிரே நின்று வேலைச் செய்யவும், இதனால் உதைக்கும் விளைவு குறைக்கப்படும்.
- விலங்கின் தலைப்பகுதியில் நின்று வேலைச் செய்யும்போது, தலையை முன்னும் பின்னும் அசைப்பதைத் தடுக்க தலைப்பிணையை உபயோகிக்கவும்.

- சூடு போடுதல் அல்லது ஆண்மை நீக்குதல் போன்ற அபாயகரமான சாதனங்கள் உபயோகிக்கும் நிகழ்வின்போது கவனமுடன் இருக்கவும்.

பொலி விலங்கு

- பொலி விலங்குகளுடன் வேலைச் செய்கையில், மெதுவான அறிவதின் வழியாக ஊக்கம் மிக்க கையாளுதலுக்கு விலங்குகளைப் பயிற்றுவிக்கவும்.
- முதன்மை விலங்கை நிறுத்தி வைக்கும்போது, அதன் கயிற்றை உங்கள் கைகளில் அல்லது உள்ளங்கையில் சுற்றிவைக்கக்கூடாது. விலங்கு நம் கட்டுப்பாட்டுக்கு மீறினால், உங்களை இழுத்துச் செல்லக்கூடும்.
- காளைகளுக்குக் கட்டாயம் மூக்கு வளையம் (மூக்கணங்கயிறு) பொருத்தப்பட வேண்டும். அவைத் திமிரும்போது, மூக்கு வளையத்தினால் அவைகள் தலைத் திரும்பாமல் பிடிக்க இயலும்.

சுகாதாரம்

- விலங்குகளுடன் வேலைபார்க்கையில் ஜூ நோசஸ் (மிருக நோய்கள்) தொற்றும் அபாயம் உள்ளதை அறியவும். இந்த நோய்கள் இரத்தம், எச்சில், மூத்திரம் வழியாக பரவும். (மேலும் விவரங்களுக்குப் பார்க்க தலைப்பு 14. ஜூ நோசஸ் (மிருக நோய்கள்))
- சுகாதாரம் முக்கியமானது. நோய்களுக்கு எதிராக வீட்டு விலங்குகளுக்குத் தடுப்பூசி போடுவதை ஆலோசிக்கவும்.

தலைப்பு 12. செம்மறியாடு மற்றும் வெள்ளாடு கையாளுதல்

கைகளால் கையாளுதல் காயங்கள் – முதுகு, தோள், கழுத்து, முண்டப்பகுதி, கைகள் மற்றும் கால்கள் ஆகிய இடங்களில் பிடிப்பு மற்றும் கிழிதல் – ஆகியன ஆட்டைக் கையாளும்போது தவிர்க்க வேண்டிய முக்கியப் பிரச்சனைகள். மோசமான முறையில் நிற்கும் நிலை, தடுமாற்றம் மற்றும் கடுமையான வேலைத், திரும்ப செய்யுதல் மற்றும் திடீர் அழுத்த அசைவுகள் ஆகியன உடனடி அல்லது மெதுவாக அழுத்தக் காயங்கள் அல்லது நிலைகளை உருவாக்கும்.

அபாயத்தை அறிதல்

- ஆடுகளைக் கையாளுதல் உடம்பின் எந்தப் பகுதிக்கும் துன்பம் தரக்கூடிய செயல் என்று அறியவும்.
- தகுதியற்ற, பயிற்சியற்ற அல்லது லாயக்கில்லாத பணியாட்களே மிக அதிகமாக காயத்திற்கு உள்ளாகிறார்கள்.
- காய அபாயத்திற்காக ஆட்டுக் கொட்டகை, மற்றும் கையாளுதல் வசதிகளைச் சோதிக்கவும்.
- பெரும்பாலான காயங்கள் ஏற்பட்டதற்கான சூழ்நிலைகள் மற்றும் வேலைகளைக் காயங்கள் பதிவேடு மூலம் சோதிக்கவும்.
- மற்ற ஆடு கையாள்பவர்களுடன் அபாயங்கள் பிரச்சனைக் குறித்து விவாதிக்கவும்.
- கிடாவின் கொம்புகள், கிடாவைக் கையாளும்போது கண்களைப் பாதிக்கலாம் என்பதை எச்சரிக்கையாகக் கொள்ளவும்.

அபாயத்தை மதிப்பிடுதல்

காயம் அல்லது துன்பம் விளைவிக்கக்கூடிய நிகழக்கூடிய அறியப்பட்ட அபாயங்கள் ஒவ்வொன்றையும் மதிப்பிடுக. காயங்கள் அல்லது துன்பத்தின் தீவிரத்தையும் உடன் மதிப்பிடுக. அடிக்கடி மற்றும் ஆபத்தான வாய்ப்புள்ள காயங்களைக் கண்டு உடனடியாக அந்த ஆபத்தைக் குறைக்க வேண்டும்.

மாற்றத்தை ஏற்படுத்துக

ஆடுகள் கையாளுதலைப் பாதுகாப்பாக மாற்ற விவசாயிகளுக்கும் மற்றும் ஆடுகள் கையாள்பவர்களுக்கும் உதவ கீழ்காணும் ஆலோசனைகள் தரப்படுகின்றன:

- ஆடுகள் எளிதில் நகர ஊக்குவிக்கும் வண்ணம் கொட்டகை அமைப்பைப் பயன்படுத்தவும்;
- கொட்டகையைச் சரிவாக அமைப்பதால் சிறந்த சாக்கடை வசதி கிடைக்கும்;
- நிழல் வழங்க தேவையில்லாத இடத்தில் நிழல்வசதியைக் குறைக்கவும். வேலைச் செய்யுமிடம், ஓட்ட பந்தயம் நிகழுமிடம் ஆகிய இடங்களில் பாதுகாப்பு அரண் அமைக்கவும்.
- வழுக்கும் தளங்களைக், குறிப்பாக பந்தய மற்றும் இனவிருத்தி முற்றங்களில் தவிர்க்கவும்; மற்றும்
- தூசு அளவைக் குறைக்கவும்.

ஆட்டுக்குட்டிகளுடன் பணிபுரிதல்

- பிடிப்பவர்கள் கட்டாயம் பாதுகாப்பு கையுறைகளை அணியவேண்டும்.
- வேலை அமைப்பின்போது கால்நடைப் பொருட்கள் வைத்தியம் மேற்கொள்ளும்போது அறுத்தல், வேதிப்பொருட்கள் தெளித்தல், அல்லது

ஊசியால் குத்துதல் ஆகிய அபாயங்களைக் குறைக்க வேண்டும்.

- கத்திகள், கத்திரி மற்றும் இடுக்கிகளைக் கிருமி நீக்கும் சுத்தம் செய்யவேண்டும் மற்றும் செய்பவர்கள் சுகாதாரமான சூழ்நிலையை அனுசரிப்பதை உறுதி செய்யவேண்டும்.
- விலங்குகளை மூழ்கி எடுத்தல் அல்லது தெளித்தலின்போது, சாத்தியப்படின், மனிதர்களுக்கு மிகக்குறைவான தீங்களிக்கும் வேதிப்பொருட்களைப் பயன்படுத்தவும். வேதிப்பொருள்கள் பாதுகாப்பு தரவுத் தாள்களில் குறிப்பிட்டதுபோல் பாதுகாப்பு உடைகள், கண்ணாடிகள், மற்றும் சுவாசக்கருவிகள் ஆகியவற்றை எப்பொழுதும் அணிந்துக் கொள்ள வேண்டும்.
- பொருத்தமான சுவாச மற்றும் தோல் பாதுகாப்பைப் பயன்படுத்தவும். வேதிப் பொருள்களை உபயோகிக்கையில் தலைவலி அல்லது மற்ற அசௌகரியங்கள் தோன்றினால் மருத்துவ அறிவுரையைப் பெறவும் மற்றும் தேவையான உடல் நலச் சோதனைகளைச் செய்யவும். அந்த வேதிப் பொருள்களை எதிர்காலத்தில் உபயோகிப்பதைத் தவிர்க்கவும்.
- சரியான கலக்கும் அளவில் உபயோகிப்பதை உறுதிச் செய்யவும்.
- சாதனங்களை நன்கு பராமரிக்கவும் மற்றும் வேதிப்பொருட்கள் ஒழுகுதலைத் தவிர்க்க வழக்கமாக சோதிக்கவும்.

செம்மறியாடு அல்லது வெள்ளாடுகளை ஓட்டிச் செல்லுதல்

- ஓட்டிச் செல்லுதலைத் திட்டமிடுக. ஆடுகள் போக்குவரத்து காற்று வீசும் திசை, நீர் அமைவிடம் ஆகியவற்றால் பாதிக்கப்படலாம்.
- போதுமான நேரம் கொடுக்கவும் விலங்குகளை அவசரப்பட்டு ஓட்டாதீர்கள்.

செம்மறியாடு அல்லது வெள்ளாடுகளைத் தூக்குதல்

- ஆடுகளைத் தூக்க வேண்டியிருந்தால், சாத்தியமுள்ள இடங்களில் உதவியைப் பெறவும்.

- தனியாக தூக்க வேண்டியிருந்தால், ஆட்டின் பின்புறம் குத்த வைத்து அமர்ந்து, பின்னங்கால்களைக் கெட்டியாகப் பிடித்துக் கொண்டுத் தலையை மற்ற கையால் ஆடாமல் பிடித்துக் கொள்ளவும். விலங்கை உறுதியாக உங்கள் உடம்பருகே இழுக்கவும் பின் உங்கள் முதுகுக் கொண்டு அல்லாமல் கால் கொண்டு எழுந்திருங்கள்.
- வேலிக்கு மேல் தூக்க வேண்டியிருந்தால், ஆட்டை மேல்தூக்கி இழுக்க முயற்சிக்க வேண்டாம். பதிலாக, ஆடு உள்ள பகுதியிலேயே வேலைச் செய்யவும்.
- தூக்குவதைத் தவிர்க்க, பந்தயம் நடத்துதலின் முடிவில் நிறுத்தக்கதவு அமைக்கவும். ஆடுகள் ஓட்டத்தை நிறுத்திப்பிடிக்க பந்தய மைதானத்தில் 'விழு கதவுகளைப் பல நிலைகளில் அமைக்க ஆலோசனை வழங்கப்படுகிறது.

கிடாக்கள்

- கிடாக்கள் மூர்க்கம் கொண்டவை மற்றும் கணிக்கமுடியாதவை. அவற்றை எச்சரிக்கயுடன் கையாளவும்.
- கிடாக்களுடன் பந்தயம் நடத்துகையில், உங்களுக்குப் பின்னால் அவை இல்லாமல் பாதுகாப்பாக உள்ளீர்களா என்று உறுதிச் செய்துக் கொள்ளவும். குறிப்பாக அவற்றின் விதைப்பைகளைச் சோதிக்கும்போது பொருந்தும். சரியாக அமைக்கப்பட்ட விழுகதவு அபாயத்தைக் குறைக்க உதவும்.

தொற்று நோய்கள்

- மனிதர்களுக்குத் தொற்றக்கூடிய நோய்களை விலங்குகள் கொண்டுள்ளன. விலங்குகளுக்கு நோய் இருக்குமானால், அறிகுறிகளை நன்கு அறிந்திருப்பதன வழி அவற்றை நீங்கள் கண்டறியமுடியும்.
- நோய்களின் அறிகுறிகள் தோன்றினால், நோயை உறுதிச் செய்து மற்றும் விலங்குகளைச் சோதிக்கவும்.

- நோய் இருக்குமானால், பாதிக்கப்பட்ட விலங்குகளுக்குச் சரியான சிகிச்சையைக் கொடுக்கவும் மற்றும் மீண்டும் ஏற்படாமல் தடுக்க தடுப்பூசி போடவும்.
- மூத்திரம், இரத்தம் மற்றும் எச்சில், மற்றும் திறந்த காயங்கள் வழியே நோய்கள் தொற்றக்கூடும்.
- திறந்த காயங்களுக்குக் கட்டுபோடவும். நோயுற்ற விலங்குகளின் மூத்திரம், இரத்தம் அல்லது எச்சில் பட்டுவிட்டால் தண்ணீர், சோப்பு மற்றும் அழுகல் எதிர்ப்பு (ஆண்டிசெப்டிக்) கொண்டு நன்குக் கழுவவும்.
- எப்பொழுதும் சொந்த சுகாதாரம் மிக முக்கியம். விலங்குகளைக் கையாண்டபிறகு சாப்பிடுவதற்கு அல்லது புகைப்பதற்கு முன்னர் எப்போதும் கைகளைக் கழுவவும்.
- மேலும் விவரங்களுக்குத் தலைப்பு 14. ஜூ நோஸஸ் (மிருக நோய்கள்)-யைப் பார்க்கவும்

தலைப்பு 13. பன்றிகள் கையாளுதல்

பன்றி மேய்ப்பவர்கள் அவற்றைப் பராமரிக்கையில் விலங்குகளுடைய எடை, சக்தி மற்றும் மூர்க்கத்தனம் ஆகியவற்றால் காயத்தைச் சந்திக்க நேரிடுகிறது. மேய்ப்பவர்களுடைய பயிற்சி, தொழுவத்தின் பாதுகாப்பு வடிவமைப்பு, வழிகள் மற்றும் மற்ற முற்றங்கள், மற்றும் மருந்துகள் கொடுத்தல் மற்றும் வேதிப்பொருட்கள் பயன்பாடு ஆகியவற்றினுடன் காயங்கள் தொடர்புடையது. பன்றித் தொழுவத்தில் ஏற்படும் சத்தத்தினால் கேட்கும் தன்மைப் பாதுகாப்பு தேவைப்படும்.

அபாயத்தை அறிதல்

தொழுவத்தின் பாதுகாப்பு, தரைகள் மற்றும் வழிகள், விலங்குகளைக் கையாளுதல் மற்றும் அடைத்து வைத்தல், புதிய மற்றும் இளைய பணியாட்களுக்குப் பாதுகாப்புப் பயிற்சி, பாதுகாப்பாகத் தூக்கும் வழிமுறைகள், வேதிப்பொருட்களின் பாதுகாப்பு உபயோகம் மற்றும் பன்றிகளால் பரவும் நோய்களுக்கான பாதுகாப்பு ஆகியவற்றைச் சோதிக்கவும். அபாயகரமான வேலை மற்றும் நிலைமைகளின் ஆதாரத்தை அறிய பணியாளர் காயப் பதிவேட்டைப் பார்க்கவும்.

அபாயத்தை மதிப்பிடுதல்

காயம் அல்லது துன்பம் விளைவிக்கக்கூடிய, நிகழக்கூடிய எந்தவொரு அறியப்பட்ட ஆபத்தையும் மதிப்பிடுக மற்றும் நிகழக்கூடிய மற்றும் வாய்ப்புள்ள மோசமான காயம் அல்லது துன்பத்தின்மேல் அடிப்படைப் பாதுகாப்பு முடிவெடுக்கவும்.

மாற்றத்தை ஏற்படுத்துக

பன்றி கையாளுதலின்போது உண்டாகும் காயம் அல்லது துன்பத்தைக் குறைக்க அல்லது நீக்க கீழ்காணும் ஆலோசனைகள் உதவக்கூடும்:

- பன்றிகளைக் கையாளுவதற்குத் தொழுவம் மற்றும் வழிகள் போதுமான அளவு பெரிதாகவும் மற்றும் உறுதியாகவும் உள்ளதா என்று சோதிக்கவும்.
- தொழுவத்தின் வடிவமைப்பானது பன்றிப் போக்குவரத்திற்கு எளிதாக உதவுகிறதா என்று உறுதிப்படுத்தவும் – கூர்மையான, மறைந்திருக்கும் முனைகளைத் தவிர்க்கவும், மற்றும் கதவுகள் சரியான இடத்தில் அமைக்கப்பட்டுள்ளதை உறுதி செய்யவும்;
- வசதிகள் பழுது நீக்கப்பட்டு வைத்திருக்க வேண்டும் மற்றும் ஆணிகள், போல்ட்டுகள், மின்கம்பி மற்றும் குப்பைகள் நீட்டியிருக்காமல் சுத்தமாக இருக்க வேண்டும்;
- பன்றிகளை அடைக்கத் தேவைப்படும்போது கிரஷ்சஸ் (காயக்குச்சி), மற்றும் மூக்குக் கயிறுகள் ஆகியவற்றை உபயோகிக்கவும்; மற்றும்
- வழுக்காத தரை நிலைமையை ஏற்படுத்தவும், குறிப்பாக வழிகள் மற்றும் அடைக்கும் முற்றம்.

விலங்குகள் காரணிகள்

- விலங்குகளின் வயது, இனம், கலப்பினம், எடை, எதிர்க்கும் தன்மை, மற்றும் பயிற்சி ஆகியன பொறுத்து பன்றிகள் கையாளுதலின் பாதுகாப்பு வேறுபடும்.
- ஆண் பன்றிகள் மூர்க்கம் கொண்டவை மற்றும் கணிக்கமுடியாதவை. அவற்றை எச்சரிக்கயுடன் கையாளவும்.
- இனப்பெருக்க காலத்தில் ஆண்பன்றிகள் மிகவும் மூர்க்கம் கொண்டவை மற்றும் சண்டையிடும்போது மிகவும் ஆபத்தானவை.
- அனைத்து நேரங்களிலும் ஆண் பன்றிகள் சந்திப்பதைத் தடுக்கவும்.
- ஆண் பன்றிகள் போகும்போது, தடுப்புப் பலகையைப் பயன்படுத்தவும். (தடுப்புப் பலகை என்பது எடுத்துச் செல்லப்படும் 10 மிமீ தடிமனுள்ள பிளைவுட் பலகை, இதனைக்கொண்டு பன்றி மேய்பவர் பன்றிகளிடமிருந்து தன்னைப் பிரித்துக் கொள்ளமுடியும்)

பன்றிகளைத் தூக்குதல்

- பன்றிகளைத் தூக்க வேண்டியிருந்தால், சாத்தியமுள்ள இடங்களில் உதவியைப் பெறவும்.
- தனியாகத் தூக்க வேண்டியிருந்தால், பன்றியின் பின்புறம் குத்த வைத்து அமர்ந்து, பின்னங்கால்களைக் கெட்டியாகப் பிடித்துக் கொண்டு விலங்கை உறுதியாக உங்கள் உடம்பருகே இழுக்கவும் பின் உங்கள் முதுகுக் கொண்டு அல்லாமல் கால் கொண்டு எழுந்திருங்கள்.
- நினைவில் கொள்க, இந்த வகையில் பன்றியைத் தூக்குகையில், பன்றியின் தலை ஆடாமல் இருப்பதை உறுதி செய்யவும் இதனால் அதன் தலை உங்கள் முகத்திற்கு வராமல் இருக்கும்.
- வேதிப்பொருட்கள், தடுப்பூசிகள் மற்றும் ஊசிகள்.
- வேதிப்பொருட்கள் மற்றும் எதிருயிரி கொள்கலன்களின் பட்டியலைக் கவனமுடன் படிக்கவும் – தயாரிப்பாளரின் கட்டளைகள் மற்றும் பாதுகாப்பு

வழிகளைப் பின்பற்றவும்.

- ஊசிகள், பற்கள் வெட்டி மற்றும் இடுக்கிகளைக் கிருமிநீக்கம் செய்யவேண்டும் (ஸ்டெரிலைஸ்) மற்றும் இயக்குபவர்கள் சுகாதார நடைமுறையை மேற்கொள்ளுவதை உறுதிப்படுத்த வேண்டும்.
- பன்றிகள் வெட்டப்படுவதற்கு முன்னர் மருந்துகளுக்கும் வேதிப்பொருட்களுக்கும் பரிந்துரைக்கப்பட்ட காத்திருப்புக் காலத்தை மேற்கொள்ளவும்.
- பொருத்தமான பாதுகாப்பு ஆடைகளை அணியவும்.
- வேதிப் பொருள்களை உபயோகிக்கையில் தலைவலி அல்லது மற்ற அசௌகரியங்கள் தோன்றினால் மருத்துவ அறிவுரையைப் பெறவும் மற்றும் தேவையான உடல் நலச் சோதனைகளைச் செய்யவும்.
- சாத்தியமானால், தலைவலி அல்லது மற்ற அசௌகரியங்கள் ஏற்படுத்தும் அந்த வேதிப் பொருள்களை எதிர்காலத்தில் உபயோகிப்பதைத் தவிர்க்கவும், உணவுக் கொட்டகையில் வேதிப்பொருட்களைக் கையாளும்போது முழு பாதுகாப்பு உடை மற்றும் சுவாசக்கருவிகள் உபயோகிக்கவேண்டும்.
- சரியான அளவு பராமரிக்கப்படுவதை உறுதிப்படுத்த வேண்டும்.

தொற்று நோய்கள்

- மனிதர்களுக்குத் தொற்றக்கூடிய நோய்களை விலங்குகள் கொண்டுள்ளன. பன்றிகளுக்கு இந்த நோய் இருக்குமானால், அறிகுறிகளை நன்கு அறிந்திருப்பதன்வழி அவற்றை நீங்கள் கண்டறியமுடியும்.
- நோய்களின் அறிகுறிகள் தோன்றினால், நோயை உறுதிச் செய்து மற்றும் விலங்குகளைச் சோதிக்கவும். நோய் இருக்குமானால், பாதிக்கப்பட்ட விலங்குகளுக்குச் சரியான சிகிச்சையைக் கொடுக்கவும் மற்றும் மீண்டும் ஏற்படாமல் தடுக்க தடுப்பூசி போடவும். அரசு கால்நடைத்துறையின் அறிவுரைப்படி அதன் தடுப்பூசி நிகழ்வுகளைப் பராமரிக்கவும்.
- ஜூ நோஸஸ் (மிருக நோய்கள்) மூத்திரம், இரத்தம் மற்றும் எச்சில், மற்றும் திறந்த காயங்கள் வழியே தொற்றக்கூடும். மனிதர்களுக்கான

திறந்த காயங்களுக்குக் கட்டுபோடவும். நோயுற்ற விலங்குகளின் மூத்திரம், இரத்தம் அல்லது எச்சில் பட்டுவிட்டால் தண்ணீர், சோப்பு மற்றும் அழுகல் எதிர்ப்பு (ஆண்டிசெப்டிக்) கொண்டு நன்குக் கழுவவும். (மேலும் விவரங்களுக்கு ஜூ நோஸஸ் (மிருக நோய்கள்)-யைப் பார்க்கவும்).

- எப்பொழுதும் சொந்த சுகாதாரத்தைப் பராமரிக்கவும்.

தலைப்பு 14. ஜூ நோஸஸ் (மிருக நோய்கள்)

ஜூ நோஸஸ் என்பது மிருக நோய்க்குத் தரப்பட்ட பெயராகும். இதனால் மனிதர்களுக்கு உடல்நலக்குறைவு ஏற்படலாம். நோய்வாய்படாவிடினும் விலங்குகள் நோய்களைப் பரப்பலாம், இதனுடன் தொடர்புள்ளவர்கள் நோயுறலாம். பண்ணை விலங்குகள் நோய் தொற்றின் முக்கிய மூலமாகும் மற்றும் மிருகங்களை வெட்டும் பணியாளர்கள், விவசாயிகள், கால்நடை மருத்துவர்கள், கால்நடை கையாள்பவர்கள் மற்றும் விலங்குகள் பரிசோதனைக்கூட பணியாளர்கள் ஆகியோர் அதிக ஆபத்துக்குள்ளாகிறார்கள்.

விவசாயத்துறையை அடுத்து எந்த ஜூ நோஸ் தாக்கும் என்பது ஏறக்குறையக் கணிக்கமுடியாத ஒன்றாகும். இருப்பினும் நோய்களிலிருந்து மனிதர்களையும், விலங்குகளையும் பல வழிகளில் நாம் காப்பாற்றுவதற்கு முடியும். மனிதர்களுக்கும், விலங்குகளுக்குமான சிறந்த சுகாதாரமே சிறந்த நடைமுறை முதல் பாதுகாப்பாகும் மற்றும் மனிதருக்கோ அல்லது விலங்குகளுக்கோ நோய் அறிகுறிகள் இல்லாதபோதும்கூட அனைத்து நேரங்களிலும் இது பேணப்படவேண்டும்.

அபாயத்தை அறிதல்

- எந்த வடிவத்திலுமான விலங்குகளின் உடம்பிலுள்ள திரவம் படுதல் நோய்தொற்றுக்கு மூலமாகும் மற்றும் கட்டாயம் இது தவிர்க்கப்படவேண்டும்.
- பாதிக்கப்பட்ட பண்ணை விலங்குகளின் சுவாசம் நோய்தொற்றின் மூலமாகும். இது பண்ணையில், வெட்டுமிடத்தில் அல்லது பாதிக்கப்பட்ட விலங்கு எங்கு பிரசவித்தாலும், அவைகளைக் கொல்லும்போது, வெட்டும்போது அல்லது கையாளும்போது இது நிகழலாம்.
- விலங்குகள் நோயுறுதல், விலங்குகள் கருக்கலைதல், குறை மரபுவழி, மற்றும் எந்த பண்ணை விலங்குகள் அல்லது பறவைகளுக்கான கடுமையான நோய்கள் உட்பட அறிகுறிகளைக் கவனிக்கவும்.
- மனிதர்களும் அல்லது விலங்குகளும் (குறிப்பாக நாய்) பச்சைப்பாலைக்

குடிக்க அல்லது முழுமையாக சமைக்கப்படாத கறியை உண்ண அனுமதிக்கக் கூடாது.

- முற்றத்திலுள்ள மூத்திரம் அல்லது மலம் ஆகியவற்றால் கெட்டுப்போன தூசுகள் மனிதர்கள் வயிற்றுக்குள் சென்றால் அபாயமாகலாம். தூசு நிலை அதிகமாக இருப்பின் வயிற்றுக்குள் செல்ல நேரிடலாம் அவற்றை வெளியேற அனுமதிக்கவும்.
- பறவைகள் அவற்றின் இறகுகளிலிருந்து அதிக அளவிலான தூசுகளை வெளியேற்றுகின்றன அவை மனிதர்களுக்குச் சுவாச கோளாறுகளை ஏற்படுத்தலாம்.

ஆபத்திருப்பின், எந்த மோசமான மருத்துவ அறிகுறி சந்தேகம் இருப்பினும் சிகிச்சை எடுக்கவும். ஜூ நோஸ் விரைவில் அறியப்பட்டு சிகிச்சையளிக்கப்படின், நீண்ட நாள் நோயாகும் சந்தர்ப்பம் குறைவாகும்.

ஆபத்தை மதிப்பிடுதல்

- நோய்வாய்ப்பட்டதாகத் தோன்றும் விலங்குகள் உடனடியாக மற்ற விலங்குகளிடமிருந்து தனிமைப்படுத்தப்பட வேண்டும். மற்றும் இறுதியாக கையாளவேண்டும்.
- எந்த நோயுற்ற விலங்குக்கும் முன்னதான மருத்துவ நிபுணரின் வியாதி அறிதல் சோதனைப் பரிந்துரைக்கப்படுகிறது.
- பாதுகாப்பு வேலை நடைமுறைகளாவன – ஜூ நோஸஸ் ஏற்படும் அபாயம் உள்ள இடங்களில் பூச்சி ஒழித்தல், சுத்தம், நல்ல சுகாதாரம்.
- மூத்திரம் அல்லது மலம் தொடர்புச் சாத்தியத்தை எதிர்பார்ப்பின், பணியாட்கள் கட்டாயம் நடைமுறைப்படி கண் கண்ணாடி, கையுறை மற்றும் பொருத்தமான பாதுகாப்பு உடைகள் அணியவேண்டும்
- மூத்திரம் மலம் ஆகியவற்றால் தண்ணீர் கெட்டுப்போகக்கூடுமாதலால், கெட்டுப்போன நீர் தேக்கம், ஆறுகள் மற்றும் ஓடைகள் ஆகியவற்றில் நீந்துவது அல்லது மற்ற தோல் தொடர்புக் கொள்வதைப்பற்றி எச்சரிக்கையாக இருக்க வேண்டும்.

- புளூ போன்ற காய்ச்சல், குளிர் மற்றும் வியர்த்தல், கபவாதம், நெஞ்சுவலி, சதைஎலுப்பு சம்பந்தப்பட்ட பலவிதமான வலிகள், போன்ற எந்த அசாதாரணமான மருத்துவ அறிகுறிகள் அல்லது கடுமையான பலவீனப்படுத்தும் அறிகுறிகள் காணப்பட்டால் கட்டாயம் நிபுணரின் மருத்துவ ஆலோசனைப் பெற ஊக்குவிக்கப்படுகிறார்கள். இதுபோன்ற அறிவுரைகளைப் பெற விரும்பும் நபர், அவர்களின் மருத்துவரிடம் அவர்கள் விலங்குகளுடன் பணிபுரிவதை அல்லது தொடர்புள்ளதைக் கட்டாயம் தெரிவிக்கவும்.
- சாத்தியமிருப்பின் புதிய விலங்குகளை, இருக்கும் விலங்குகளோடு, புதிய விலங்குகளின் முழு உடல்நலத்தைச் சரியாக கணிக்க போதுமான நேரம் வரும் வரை, அவற்றைக் கலக்க வேண்டாம்.

வெட்டுமிடம், பண்ணை, பால் பண்ணை, கால்நடை மற்றும் விலங்குகள் பரிசோதனைக்கூடம் ஆகியவற்றின் பணியாளர்கள் மற்றும் விலங்குகளைக் கொண்டு செல்பவர்கள் அதிக ஆபத்திலுள்ளனர்.

மாற்றத்தை ஏற்படுத்துக

அபாயங்கள் இவற்றால் குறைக்கப்படக்கூடியவை:

- பண்ணை மற்றும் வெட்டுக்கூட பணியாளர்களுக்குத் தகுந்த ஆடைகள் மற்றும் காலணிகள் வழங்கப்பட வேண்டும்;
- விலங்குகளையும் மற்றும் மனிதர்களையும் உடல்ரீதியாக தகுதியாக வைத்திருக்கவும்;
- தேசிய மேய்ப்பாளர் நல நிகழ்வுகளில் பங்கேற்கவும்;

- தொடர் மேய்ப்பாளர் சோதனை மற்றும் தடுப்பூசி தரப்படும்;
- நோயுற்ற விலங்குகளை முன்னதாகக் கண்டறிந்து தனிமைப்படுத்துதல்;
- விலங்குக் கூடங்கள், முற்றங்கள் மற்றும் தொழுவங்கள் ஆகியவற்றைச் சுத்தமாக வைத்திருத்தல்;
- சுண்டெலி, எலி, மற்றும் உண்ணி ஆகியவற்றை ஒழித்தல்;
- முறையான கழிவு நீக்குதல் நடைமுறையின்வழி பூச்சிகள் மற்றும் ஈக்கள் பெருக்கத்தைக் குறைத்தல்;
- உள்ளரங்கு அபாய பகுதிகளில் போதுமான காற்றோட்ட வசதி செய்தல்;
- விலங்குகள் பிரசவத்தின்போது உதவுகையில் பாதுகாப்பு வேலை நடைமுறைகள்;
- விரைவான மற்றும் சுகாதரமான பிரசவத்திற்குப் பிறகான சுத்தம் செய்தல்;
- இறந்த அல்லது வெட்டப்பட்ட விலங்குகளைப் பாதுகாப்பாக அழித்தல்;
- பண்ணையில் இறந்த விலங்குகளை (புழுபூச்சிகள் உட்பட), அல்லது பச்சைக் கறி மற்றும் பண்னையில் கொல்லப்பட்ட விலங்குகளின் இறைச்சி அல்லாத மற்ற உறுப்புகள் ஆகியவற்றை நாய்கள் உண்பதைத் தடுக்கவும்;
- நாய்கள் மனிதர்களை நக்குவதை, குறிப்பாக முகம் அல்லது வாய், ஊக்குவிக்கக்கூடாது;
- நாய்களுடன் குழந்தைகள் விளையாடுவதை ஊக்குவிக்கக்கூடாது;
- முதலாளிகளும் மருத்துவர்களும் தொழிற்கூட ஜூ நோஸஸைக் காட்டும் அறிகுறிகள் தென்படுகிறதா என்று கவனிக்கவும்;
- பறவைகள் வளர்ப்புக் கூடங்களில் நுழையும்போது சுவாசப்பாதுகாப்புக் கருவியை அணிந்துக் கொள்ளவும்.

சொந்த சுகாதாரம், எந்த விலங்குகளைக் கையாண்ட பிறகும் சோப்பு தண்ணீரால் கைகழுவுதல், மற்றும் ஆபத்திருக்குமிடத்தில் சுத்தமான பொருத்தமான பாதுகாப்பு ஆடைகள் மற்றும் காலணிகளை அணிந்து கொள்ளுதல், ஆகியவை ஜூ நோஸஸ் (மிருக நோய்கள்) ஏற்படும் அபாயத்தைக் குறைக்கின்றன.

தலைப்பு 15. மின்சாரம்

பண்ணைகளில் ஏற்படும் மின்தாக்குதல் மரணத்திற்கு எதிரான சிறந்த பாதுகாப்பு எர்த் லீகேஜ் சர்க்யூட் பிரேக்கர் (இஎல்சிபி) அல்லது பாதுகாப்பு விசைப் பொருத்துதல் மற்றும் மின்சார கம்பிகள் மற்றும் சாதனங்களைப் பராமரித்தலாகும். உங்கள் வீட்டில், கூடத்தில் அல்லது பணியிடத்தில் பழைய ப்யூஸ் பெட்டிகளுக்குப் பதிலாக இஎல்சிபி பலகையை மாட்டவும் அல்லது மின்சக்தி சாதனங்கள் பொருத்துமிடத்தில் எடுத்துச் செல்லக்கூடியவையைப் பயன்படுத்தவும். இஎல்சிபி தொடர்பான மேல்விபரங்களுக்கு அனுபவமிக்க மின்சாதன பணியாளரைத் தொடர்புகொள்ளவும்

அபாயத்தை அறியவும்.

மின்சாதனங்கள் பொருத்துதல், மாட்டுதல், கருவி மற்றும் சாதனங்கள், மின்கம்பிகள், மின்தடுப்பான்கள், விசைகள், மின் கயிறு, மின் பொருத்தான் (பிளக்ஸ்), பூமிக்கு மின்கடத்தும் கம்பி, கவசப்பாதுகாப்பு, பற்ற வைத்தல் சாதனங்கள் ஆகியவை நல்ல நிலையிலும் மற்றும் வழக்கமாக பராமரிக்கப்படுவதையும் உறுதி செய்வதைச் சோதிக்கவும்.

மின்குறுக்கு அல்லது தீப்பொறி ஏற்படுத்தும் மின் பொருத்தான்களைக் கவனிக்கவும். ஈரமான நிலைகளில் மின்சாதனங்களை உபயோகிப்பதைத் தவிர்க்கவும். பாதுகாப்பான காலணிகள் மற்றும் உடைகளை அணியவும். மின்கம்பி, மின் பொருத்தான், விசைகள், பியூஸ்கள், மற்றும் மின்கருவி ஆகியவற்றில் பணிபுரிய, மின்பணியாளரை அழைக்கவும்.

அபாயத்தை மதிப்பிடுதல்

நிகழக்கூடிய மற்றும் வாய்ப்புள்ள கடுமையான காயம் அல்லது துன்பம் பற்றி அறியப்பட்டுள்ள அபாயங்கள் ஒவ்வொன்றையும் மதிப்பிடுக. மின் அதிர்ச்சி அல்லது மின் தாக்குதல் மரணத்திற்கான ஆபத்திருப்பின், அபாயகரமான கருவி உபயோகிக்காமல் மற்றும் அப்புறப்படுத்தப்படுதல் அல்லது பழுது பார்க்கும்வரையில் பாதுகாப்பான இடத்தில் வைத்திருத்தல் அல்லது

உபயோகத்திலிருந்து நீக்குதல் ஆகியவற்றை உறுதிச்செய்ய நீங்கள் கட்டாயம் பாதுகாப்பு வழிமுறைகளைக் கொண்டிருக்கவேண்டும்.

மாற்றத்தை ஏற்படுத்துக.

கீழ்காணும் ஆலோசனைகள் மின் அதிர்ச்சி அபாயத்தைக் குறைக்க அல்லது நீக்க உதவும்.

- அனைத்து கைமின்சாதன கருவிகளும் மற்றும் பொருட்களும் இஎல்சிபி வழியாக இணைக்கப்பட்டுள்ளதை உறுதிப்படுத்தவும்.
- மின்பொருட்கள் மாற்றுதலுக்கும் அல்லது பழுது நீக்கலுக்கும் எப்போதும் மின்பணியாளரை வேலைக்கு அமர்த்தவும்.
- மின்கம்பிகள், சாதனங்கள், முனைகள் மற்றும் மின்பொருத்தான்கள் ஆகியவைப் பழுதில்லாமல் வைக்கப்படவேண்டும்.
- உங்கள் மின்கம்பி தடுப்பானுக்கு அதிகப்பளு கொடுக்கக்கூடாது.
- மின்சார விசைகியரிலிருந்து கவசம் அல்லது மூடியை நீக்கக்கூடாது.
- காற்றுக்கும் மழைக்கும் வெளிப்படும் பகுதிகளில் எப்போதும் தட்பவெப்பப் பாதுகாப்பு வெளியாக்கம் மற்றும் பொருத்துதல்களை உபயோகிக்கவும்.
- வெளி உபயோக மின்சாதனங்களை ஈர தட்பநிலையின்போது உபயோகிப்பதைத் தவிர்க்கவும்.
- பண்ணைக் கருவிகளால் உடையக்கூடிய அனைத்து விளக்குகளுக்கும் கட்டாயம் கம்பிவலைப் பொருத்துதல் வேண்டும்.
- பழைய ரப்பர் மின்தடுப்பான் கொண்ட மின்கம்பிகள் இப்போது பாதுகாப்பற்றவை மற்றும் கட்டாயம் அவை மாற்றப்படவேண்டும்.

பூமிக்கு மின்கடத்தும் கம்பிகள் (எர்த் வயர்ஸ்)

பூமிக்கு மின்கடத்தும் கம்பி அவசியமான பாதுகாப்பு அம்சம். இதன் பயன் ஏதாவது மின்கசிவு இருந்தால் அதைப் பூமிக்கு மாற்றவும் மற்றும் இதனால் பியூஸை உருக்கவும் அல்லது இஎல்சிபியின் மின்தடுப்பில் தவறான இணைப்பு ஏற்படாமல்

தடையைத் தூண்டவும் ஆகும். பூமிக்கு மின்கடத்தும் கம்பி பொதுவாக வெறும் கம்பியாக அல்லது பச்சை மற்றும் மஞ்சள் மின்தடுப்பான் கொண்ட செம்புக்

கம்பியாகவும், தண்ணீர் குழாய்யுடன் அல்லது கூர்மையான பூமிக்குள் இறக்கப்பட்ட குழாய்யுடன் இணைக்கப்பட்டிருக்கும். இதைக் கட்டாயம் நீக்கவோ அல்லது துண்டிக்கவோ கூடாது.

வெளியரங்கு மின்கம்பிகள்

- அனைத்து உயரமான சாதனங்களும் மேலுள்ள மின்கம்பிகளிலிருந்து விலக்கப்பட்டு இருப்பதை உறுதிப்படுத்துக.
- வண்டியின் மேல் உள்ள பாரங்களின் மீது அமர்ந்து பயணம் செய்யாதீர்கள்.
- ஆகாய ஊர்தி கொண்டு உங்கள் பயிர்களுக்கு மருந்து தெளித்தால், பைலட்டிடம் (விமானம் ஓட்டுபவர்) முன்னதாகவே உங்கள் பகுதியிலிருக்கும் மின்கம்பிகள் பற்றிக் கூறவும்.
- பண்ணைச் சாலைகளைத் திட்டமிடும்போது மின்கம்பிகளைப் பூமிக்கடியில் சாலைக்குக் கீழ் கொண்டுச்செல்வதைத் தவிருங்கள் மற்றும் புதிய மின்கம்பிகளைப் பொருத்துகையில் அவைச் சாலைகளைக் கடந்துச் செல்லக்கூடாது.
- உங்கள் வேலைகளைத் தொடங்கும் முன்னர் மின்கம்பிகளின் இடங்களைச் சோதிக்கவும்.
- தோண்டுதல் அல்லது பூமி வேலைக்கு முன்னால் பூமிக்கடியில் உள்ள மின்கம்பிகள் பற்றிய திட்டங்கள் மற்றும் பதிவேடுகளை எப்போதும் சோதிக்கவும்.
- மின்கம்பிகளின் கீழ் இயந்திரங்களை நிறுவாதீர்கள்.
- நினைவில் கொள்க, மின்கம்பிகளின் உயரம் ஏமாற்றக்கூடும். செயலைப்பற்றியும் மற்றும் உங்கள் இயந்திரத்தின் அதிகபட்ச உயரம் பற்றியும் தெரிந்துக் கொள்ளவும்.
- தலைக்கு மேல் செல்லும் மின்கம்பியின் கீழ் வேலைச் செய்யும்போது உங்கள் நிலையைச் சோதிக்க பார்வையாளரை வைத்துக் கொள்ளவும்.
- மின்கம்பி பழுதடைந்ததை அல்லது விழுந்து கிடந்ததை நீங்கள் பார்த்தால் விலகிச் செல்லவும் மற்றும் மின் அதிகாரிகளுக்குத் தெரிவிக்கவும்.

பியூஸ்கள் மற்றும் இஎல்சிபிக்கள்

- பியூஸ் உருகிவிட்டால், பியூஸ் கம்பியை நீங்கள் மாற்றும் முன்னர் விசைகளை அணைத்துவிட்டு, பின் உபயோகித்த மின்சாதனத்தைச் சோதிக்கவும். மறுபடியும் பியூஸ் உருகினால், மின்பணியாளரை அழைக்கவும்.
- பியூஸ் கம்பியை மாற்றும்போது, மின்சுற்றுக்கான சரியான அளவா என்பதை உறுதிச் செய்யவும்.
- இஎல்சிபி தடை தூண்டப்பட்டால், எளிதில் காணக்கூடிய பிழைகளுக்கு மின்சாதனங்களைச் சோதிக்கவும். தொடர்ந்து தடைத் தூண்டப்பட்டால், மின்பணியாளரை அழைக்கவும்.
- நினைவில் கொள்க, ஆபத்து விளைவிக்கக்கூடிய அளவு அதிக மின்சாரம் பாயும்போது இஎல்சிபி அணைந்து போகக்கூடும், இது மின் அதிர்ச்சியைத் தடுக்காது. நீங்கள் இன்னும் கம்பிகளைத் தொடுவதைக், குறிப்பாக நீங்கள் உயரத்தில் பணிபுரிந்தால் அல்லது அபாயமான இயந்திரங்களை இயக்கும்போது, கட்டாயம் தவிர்க்கவேண்டும்,

மின்சாதனக் கருவிகள்

- கொண்டுச்செல்லும் மின்சாதனக்கருவிகள் வாங்குகையில், இரட்டைத் தடுப்பான்கள் பாதுகாப்பானது.
- விளக்குகளுக்கான இணைப்பை மின்சக்திக் கருவிகளுக்கு உபயோகிக்கக்கூடாது.
- கருவிகள் உடைந்திருந்தாலோ அல்லது பழுதுபட்டிருந்தாலோ அவற்றை உபயோகிக்க வேண்டாம். பழுதுபட்ட மின்கயிறுகள் மற்றும் பொருத்தான்கள் கட்டாயம் மாற்றப்படவேண்டும்.
- மின்சக்திக் கருவிகள் வெளிபாதிப்பு அல்லது தற்காலிக பழுது ஆகியவை இல்லாமல் இருக்க வழக்கமாக சோதிக்கவும். இவை முனைகளையும் பொருத்தான்களையும் உள்ளடக்கியவை.
- முதலில் விசையை நிறுத்தி பின் மின்சார தொடர்பிலிருந்து பொருத்தானை நீக்கும்வரை கருவியைச் சரிச்செய்யக்கூடாது.

- மின்சார ரம்பம் அல்லது அரைப்பான் போன்ற அனைத்தும் பலகையில் பொருத்தப்பட்ட கருவிகளும், இரட்டைத் தடுப்பான்கள் கொண்டவற்றைத் தவிர, கட்டாயம் ஆற்றல்மிக்க பூமி மின்கடத்தியுடன் இருக்க வேண்டும்.
- தற்காலிக நீட்டிக்கப்பட்ட விளக்குகளை உபயோகிக்க வேண்டாம். தடுப்பான் கைப்பிடி மற்றும் உருளையைச் சுற்றி கவசம் கொண்ட வகைகளை உபயோகிக்கவும்.

பற்றவைத்தல் சாதனங்கள்

- பற்றவைத்தல் முனைகள் மற்றும் இறுதிகளை இணைக்கும் முன்னர் மின்சார விசையை நிறுத்துக.
- முனைகள், 'எலக்டிரோட் மற்றும் 'வேலை என்று குறியிடப்பட்ட இறுதிகளோடு சரியாகப் பொருத்தப்பட்டுள்ளதா என்று சோதிக்கவும்.
- மின் இறுதிகளும் மற்றும் மின்சாரம் பாயும் பகுதிகளும் தகுந்த உறை மற்றும் பாதுகாப்பு கொண்டுள்ளதா என்பதை உறுதிச் செய்யவும்.
- விரும்பாத தொடர்பு அல்லது குறுக்கு மின்சுற்று ஏற்படுவதைத் தடுக்க பற்றவைத்தல் இறுதிகள் மூடப்பட்டு இருப்பதை உறுதிச்செய்யவும்.
- பற்றவைத்தல் சாதனத்தின் விளிம்பு ஆற்றல்மிக்க பூமி மின்கடத்தியுடன் உள்ளதைச் சோதிக்கவும்.
- முனைகள் வெற்றுப் பகுதிகளாக இருப்பின் உபயோகிக்க வேண்டாம். அவற்றை மாற்றுக.
- பற்றவைத்தல் மின்தொடர்பிலிருக்கும்போது எலக்டிரோட் பிடிப்பான்கள் அல்லது எலக்டிரோட் ஆகியவற்றின் உலோகப்பகுதிகளை வெறும் கையால் தொடக்கூடாது. எலக்டிரோட் உங்கள் உடம்பின்மீது படக்கூடாது.
- பற்றவைத்தலுக்குத் தள்ளியே குப்பைப் பொருட்கள் வைத்திருப்பதை உறுதி செய்க.

நீங்கள்:

- அனைத்து மின்சாதனங்களும் மற்றும் மின்சக்திக் கருவிகளும் பாதுகாப்பு விசை அல்லது இஎல்சிபி வழியாக தொடர்புக்கொள்ளப்பட்டது என்பது உறுதி செய்யப்பட்டதா?
- மின்பணியாளரால் மாற்றங்கள் அல்லது பழுதுச் சரிசெய்யப்பட்டது உறுதி

செய்யப்பட்டதா?

- மின்கயிறுகளும் பொருத்தான்களும் வழக்கமாக ஆய்வுசெய்யப்படுகிறதா?

தலைப்பு 16. ஏஜி பைக்ஸ் (விவசாய வாகனங்கள்)

விவசாயம் என்ற வார்த்தை, பண்ணை வேலைக்குப் பயன்படும் அனைத்து இரண்டு, மூன்று, மற்றும் நான்குச் சக்கர மோட்டார் பைக்குகளைக் குறிப்பிடுவதாகும். அத்துடன் மூன்று மற்றும் நான்கு சக்கர வாகனங்கள் ஆல் டெரைன் வெஹிக்கிள்ஸ் (அனைத்து நில வாகனங்கள்) அல்லது ஏடிவி என அறியப்படுகின்றன.

அபாயத்தை அறிதல்

பயிற்சி மற்றும் அனுபவக்குறைவு, வேகம், சமமில்லாத அல்லது பழக்கமற்ற நிலப்பகுதி, வேகத்தடைகள், கம்பிகள், பாறைகள், கரை அல்லது மேடு, பயணிகளை ஏற்றிச் செல்லுதல் அல்லது சமமில்லாத பாரம் ஏற்றுதல், போதுமான பாதுகாப்புத் துணி இல்லாமை ஆகியன பெரும்பாலான விவசாய வாகனக் காயங்களை விளைவிக்கின்றன. விவசாய வாகனங்களில் 10 முதல் 24 வயதுக்குட்பட்டவர்களே காயமடியும் அதிக ஆபத்திற்கு முக்கியமாக ஆளாகிறார்கள்.

அபாயத்தை மதிப்பிடுதல்

விவசாய வாகனக் காயங்களில் முதலிடம் வகிப்பது கால்கள், அதைத் தொடர்ந்து முதுகுத் தண்டு, கைகள் மற்றும் தலை. மூன்று மற்றும் நான்குச் சக்கரங்கள் கவிழுவதால் ஓட்டுநர் அடியில் நசுங்குவது அல்லது வண்டியுடன் உருள்வது ஆகியன அடிக்கடி நிகழ்கின்றன. அனைத்துப் பயன்படக்கூடிய விவசாய வாகனங்களில் நிகழக்கூடிய மற்றும் சாத்தியமுள்ள காயங்களின் தன்மைகளை மதிப்பிடுக. ஆபத்தை அதிகரிக்கக்கூடிய நிலம் மற்றும் வேலைகளை மதிப்பிடுக. ஆபத்துகளுக்குப் பொருந்தும் பாதுகாப்பு உபயோக வழிமுறைகளை மேம்படுத்தவும்.

மாற்றத்தை ஏற்படுத்துக.

கீழ்காணும் ஆலோசனைகள் ஆபத்துக்களைக் குறைக்க உதவும்.

- விவசாய வாகனங்களை அங்கீகரிக்கப்பட்ட தலைக்கவசமில்லாமல் ஓட்டாதீர்கள்.
- நீங்கள் வாகனங்களில் வருவதாயின் நீண்ட கை சட்டை மற்றும் கால்சட்டை, உறுதியான பூட்ஸ், மற்றும் கையுறைகள் உட்பட அனைத்து பாதுகாப்புகளையும் வழங்குதல் வேண்டும்
- கண் பாதுகாப்பானது பூச்சிகள், கிளைகள், அல்லது கற்களால் ஏற்படும் மோசமான கண் காயங்களைப் பாதுகாக்கும்.

பராமரிப்பு

- ஓட்டுவதற்கு முன்பு உங்கள் பைக்குகளைச் சோதியுங்கள்.
- வாகனத்தின் குறிப்பேட்டில் கூறியபடி பராமரிப்பு அறிவுரையில் கவனம் செலுத்துங்கள்.
- பிரேக்குகளையும் டயர்களையும் வழக்கமாகச் சோதிக்கவும்.
- உங்கள் பைக்கின் பழுது நீக்கப் பயன்படும் அனைத்துப்பாகங்களும், உங்களின் குறிப்பிட்ட நிறுவன பைக் (மோட்டார் சைக்கிள்) உபயோகத்திற்கு வடிவமைக்கப்பட்டுள்ளதா என்று சோதிக்கவும்.)

இணைப்புகள்

- உங்கள் ஏடிவியில் தெளிப்புக் கொள்கலன்கள் மற்றும் மற்ற சாதனங்கள் போன்ற இணைப்புகளை உபயோகிக்கும்போது, அவை புவி ஈர்ப்பு விசையின் தன்மையை மாற்றுவதாலும் மற்றும் உறுதியைப் பாதிப்பதாலும் கூடுதல் கவனம் எடுத்துக்கொள்ளுங்கள்.
- அனைத்து இணைப்புகளும் உங்களின் ஏடிவி உபயோகத்திற்கு வடிவமைக்கப்பட்டுள்ளதா என்பதை உறுதிச் செய்துக்கொள்ளவும்.

நிலப்பகுதி

- ஓட்டும்போது வாய்ப்புள்ள அபாயத்தை எதிர்பார்க்கவும் பாறைகள், சாலை மேடுகள், விவசாயக் குழாய்கள், வேலிகள் மற்றும் காட்டு விலங்குகள் ஆகியனவற்றால் விபத்து ஏற்படும் வாய்ப்புள்ளது, மற்றும் கட்டாயம் அவற்றைக் கவனமுடன் எதிர்கொள்ளவும்.

- பழக்கமில்லாத அல்லது சீரற்ற நிலத்தில் பைக்கை ஓட்டும்போது கூடுதல் கவனம் எடுத்துக் கொள்ளவும்.
- முடியுமெனில், நன்கு தெரிந்த பண்ணை வாகனங்களை உபயோகிக்கவும்.
- திரும்பும்போது, தடுப்பை நெருங்கும்போது அல்லது தடையைத்தாண்டும்போது குறிப்பாக கவனமுடன் இருக்கவும், தடையைத் தாண்டி செல்லும் உங்களின் திறன் பற்றி உறுதி இல்லாதபோது, வேறு பாதையைக் கண்டறியவும் அல்லது திரும்பிச் செல்லவும்.
- குறிப்பாக, இளம் ஓட்டுநர்கள், அபாயப் பகுதிகள் நிலவரம்புக்குள் இல்லை என்று உறுதிப்படுத்தவும்.

மேடுபள்ள தரை மற்றும் பொது சாலைகள்

- ஏடிவி-களை மேடுபள்ள அல்லது தார் சாலைகளில் ஓட்டாதீர். அவைச் சமதரை உபயோகத்திற்காக ஏற்படுத்தப்பட்டதல்ல மேலும் அவற்றில் கட்டுப்பாடு கடினமானது.
- ஏடிவி-களை பொது சாலைகளில் எப்போதும் ஓட்டக்கூடாது. மற்ற வாகனங்கள் சாலையில் வரும்போது அவற்றுடம் மோதுவதைத் தவிர்ப்பது மிகவும் கடினமாகும்.

பயணிகள் மற்றும் குழந்தைகள்.

- பயனிகளையும் ஏடிவி-களையும் கலக்காதீர்கள். ஏடிவியானது வாகனத்தைச் சுற்றிலும் பாரத்தை மாற்றும் கட்டமைப்புடன் வடிவமைக்கப்பட்டுள்ளது. இதனால் பயணிகள் ஓட்டுநரின் திறனைக் குறைக்கக்கூடும்.
- பயிற்சி மற்றும் முறையான மேற்பார்வை இல்லாமல் குழந்தைகளை ஏடிவியை இயக்க அனுமதிக்கக்கூடாது.
- குழந்தைகள் எப்போதும் ஏடிவியைப் பாதுகாப்பாகக் கட்டுப்படுத்தத் தேவையான எடை, விரல் அளவுகள், திறமை மற்றும் கணிப்பு ஆகியவற்றைக் கொண்டிருக்கவில்லை.

ஸ்டண்ட் (வலிமையைக் காட்டும் செயல்) மற்றும் வேகம்

- ஏடிவியில் எப்போதும் தாவ, முன்சக்கரங்களைத் தூக்கிக் கொண்டு ஓட்டுவது அல்லது மற்ற ஸ்டண்ட் ஆகியவற்றிற்கு முயற்சிக்கக்கூடாது.
- நிலப்பகுதி, உங்கள் அனுபவம் மற்றும் பார்வை தூரம் ஆகியவைப் பொறுத்து சரியான வேகத்தில் ஓட்டவும்.

போதைப்பொருள், மது மற்றும் சோர்வு.

- பரிந்துரைக்கப்பட்ட மருந்துகள் உட்பட, போதைப்பொருள், அல்லது மதுவின் பாதிப்போடு எப்பொழுதும் வண்டியை ஓட்டக்கூடாது. இவை உங்களின் சமன்படுத்தும் தன்மை, பார்வை, கணிப்பு மற்றும் கவனம் ஆகியவற்றைப் பாதிக்கக்கூடும்.
- ஏடிவியை பாதுகாப்பாக கட்டுப்படுத்தும் உங்கள் திறமையைச் சோர்வானது குறைக்கக்கூடும். கார் ஓட்டுவதைவிட ஏடிவியை இயக்க அதிக உடல் உழைப்புத் தேவைப்படும். நீங்கள் நீண்ட தூரத்திற்குச் செல்வதாக இருந்தால், அடைக்கடி ஓய்வெடுத்துக் கொள்ளவும்.
- வசதியாகவும் பொருத்தமாகவும் உடையணிந்திருப்பதை உறுதிச் செய்து கொள்ளவும். – வசதியில்லாத உடை எளிதில் உங்களைச் சோர்வடையச் செய்யக்கூடும்.

குறிப்பேட்டை அறியவும்

- உங்கள் இயந்திரத்தின் திறமைக் குறித்து அறிந்திருங்கள்.
- குறிப்பேட்டைப் படித்து, புரிந்துக் கொள்ளவும், குறிப்பாக பாதுகாப்புத் தகவல்கள்.
- இயந்திரத்திலுள்ள அனைத்து எச்சரிக்கைப் பட்டியல்களின் பொருள்களை அறிந்திருங்கள்.

உரிமையாளரின் பொறுப்புகள்

- விவசாய வாகனத்தின் உரிமையாளர் என்ற முறையில் நீங்கள் ஏடிவியுடன் தொடர்புடைய ஆபத்துக்கள் அனைத்தையும் முழுவதும் கட்டாயம் அறிந்திருக்கவேண்டும் மற்றும் பொருத்தமான பாதுகாப்பு முன்னெச்சரிக்கை எடுப்பது குறித்தும் அறிந்திருக்கவேண்டும். உங்கள் விவசாய வாகனங்களை ஓட்டும் எவரும் போதுமான திறன் மற்றும் பொறுப்புடனும் பாதுகாப்பாகவும் இயக்க அறிந்துள்ளது குறித்து நீங்கள் கட்டாயம் உறுதிப்படுத்த வேண்டும்.

- நீங்கள் முதலாளி எனில், மலேசிய தொழிற்கூட பாதுகாப்பு மற்றும் நலச் சட்டத்தின்கீழ், ஏடிவி உட்பட விவசாய வாகனங்கள் பாதுகாப்பாக பராமரிக்கப்படுகிறது மற்றும் தயாரிபாளர்களின் குறிப்புகளின்படி உபயோகப்படுத்தப்படுகிறது, மற்றும் ஓட்டும் தொழிலாளர்களுக்குப் போதுமான பயிற்சி தரப்பட்டுள்ளது மற்றும் பாதுகாப்பு சேணங்கள் அணியப்பட்டுள்ளது என்று உறுதிப்படுத்தும் நலன் காக்கும் கடமை உங்களுக்கு உள்ளது.

தலைப்பு 17. பால் பண்ணைகள்

பால் பண்ணை விவசாயிகள் பெரும்பாலும் தனியாக, விலங்குகளின் குணநலத்தால் ஆபத்துகளை எதிர்நோக்கி, இயந்திர அபாயங்கள், தட்பவெப்பநிலை, மற்றும் அவசரமாக முடிக்க வேண்டும் என்ற சூழ்நிலை ஆகியவற்றுடனயே வேலைச் செய்கிறார்கள்.

அபாயத்தை அறிதல்

வெளிச்சம், மின்சாரம், வழுக்குதல் மற்றும் தடுக்குதல், புதிய மற்றும் இளைய பணியாளர்களுக்குப் பயிற்சி மற்றும் மேற்பார்வை, விலங்குகளின் குணநலன், இயந்திரப் பாதுகாப்பு, பளு தூக்குதல் மற்றும் கொண்டுச் செல்லுதல் ஆகியன தொடர்புடைய அபாயங்களைப் பார்க்கவும்.

அபாயத்தை மதிப்பிடுதல்

நிகழக்கூடிய மற்றும் வாய்ப்புள்ள கடுமையான காயம் அல்லது துன்பம் பற்றி அறியப்பட்டுள்ள அபாயங்கள் ஒவ்வொன்றையும் சோதிக்க. கடுமையான மற்றும் அதிக அபாயமானது மிகுந்த அவசரத்தில் அந்த ஆபத்தைக் குறைக்கவும் அல்லது நீக்கவும். பொருத்தமான மாறுதல்களை ஆலோசிக்கவும் மற்றும் புதிய அபாயங்கள் உற்பத்தி ஆகாததை உறுதிப்படுத்தவும்.

மாற்றத்தை ஏற்படுத்துக

கீழ்காண்பவைப் பால்பண்ணையில் ஆபத்தைக் குறைக்க உதவும்.

- காலை மற்றும் மாலை பால் கறக்கையில் போதுமான வெளிச்சத்தை ஏற்படுத்தவும்.
- கையாள்பவருக்கும் விலங்குகளுக்குள் கூடுதல் பிடிப்பு வழங்க கான்கிரீட் தரைகள் கட்டாயம் சொரசொரவென்றிருத்தல் வேண்டும்.
- உடல் முயற்சிக் குறைக்கும்வண்ணம் பால்கறக்கும் கூடங்களை வடிவமைக்கவும்.
- நகரும் பொருள்களிலிருந்து உதா. இயந்திரங்களின் கச்சை மற்றும் சுற்றுபவைகள், இடத்திற்குப் பாதுகாப்பு தரவும்.
- காற்றழுத்திகள், நீர் ஏற்றிகள், மின்சார மோட்டார்கள், மற்றும் துளையிடும்

துரப்பணம் ஆகியவற்றின் கவசங்களைச் சோதிக்க.

- லேன்யார்டில், முன் மற்றும் பின் செல்லும் லேன்யார்டில் கூடுதலாக அவசர நிறுத்தம் வைக்கவும்.
- மின்சார மின்சுற்று பலகையில் எலக்ட்ரிக் சர்க்யுட் பிரேக்கர் டிவைஸ் (இஎல்சிடி) பொருத்தவும்.
- ஈரமான பகுதிகளில் மின்சார பலகைகளுக்கு அனனித்து தட்ப வெப்ப நிலைக்கான மூடிப்பலகைகளைப் பொருத்தவும்.
- பால்வழி உதவி மற்றும் இணைக்கும் இணைப்புகள் வேலைக்குப் பொருத்தமாக வடிவமைக்கப்பட்டு மற்றும் பரிந்துரைக்கப்படும் பாதுகாப்பு அளவுக்கு உள்ளதா என்று உறுதிப்படுத்தவும்.
- தலை உயரத்தில் நீட்டியிருக்கும் பால் வடிக்கட்டி பெட்டியின் கைப்பிடிகளைத் திணித்தல் (பேடிங்) மூலமாக பாதுகாப்புச் செய்யவும்
- வெளியேற்றும் குழாய்களை நடைப்பாதையில் இடைஞ்சலின்றி வைத்திருக்கவும்.
- சத்தம் மற்றும் புகையைக் குறைக்க வெளியேற்றும் அமைப்பை நல்ல நிலைமையில் பராமரிக்க வேண்டும்.
- குழந்தைகள் மற்றும் விலங்குகளை விலக்கி வைத்திருக்க கழிவுநீர் வெளியேற்றுக் குட்டைகளுக்கு வேலியிட்டு வைத்திருக்கவும்.
- மனிதர்கள் குடிப்பதற்குத் தகுதி இல்லாத அனைத்து தண்ணீர் குழாய்களையும் தெளிவாக குறியிடவும்.
- சுடுநீர் குழாயானது குழந்தைகள் தொடர்புக் கொள்ள முடியாதபடி இருப்பதை உறுதி செய்க.

கடுமுயற்சிக் காயங்கள்

இச்செயல்கள் உட்பட்டவை முதுகு கடுமுயற்சிக்காயங்களை உண்டாக்கலாம்:

- விலங்குகளுக்கு உணவு கொடுத்தல்;
- விலங்குகளுக்குக் கைகளால் விலங்கு உணவை எடுத்துச் செல்லுதல்.

முதுகு கடுமுயற்சிக்காயங்களைக் குறைக்க,

- பாரந்தூக்கிகள், சிறு வண்டிகள், கை வண்டிகள் மற்றும் இழு வண்டிகள் ஆகியன போன்ற இயந்திர உதவிகளை உபயோகிக்கலாம்;
- குழுவாகத் தூக்குதலைப் பயன்படுத்தவும், ஒவ்வொரு வேலையையும் முன்னதாகத் திட்டமிடவும்;
- பாரங்களைச் சிறியதாகப் பிரிக்கவும்;
- நடைபாதைகளை இடைஞ்சலின்றி வைத்திருக்கவும்;
- குனிதல், தூக்குதல், இழுத்தல், தள்ளுதல், தடுத்தல், இறக்குதல், மற்றும் தூக்கிச் செல்லுதல் ஆகியவற்றைக் குறைக்கும் வண்ணம் வேலைப் பகுதிகளை மாற்றவும்.
- குறைந்த அளவு குனிதல், நீட்டுதல் அல்லது சாய்தல் வருமாறு திரும்பச்செய்யும் வேலைகளை வசதியான உயரத்தில் செய்யவும்; மற்றும்
- முதுகு கொண்டல்லாமல் கால்களைக் கொண்டுப் பாதுகாப்பாக தூக்கும் நுட்பத்தை வளர்த்துக் கொள்ளவும்.

சுடுநீர்

- சுடு தண்ணீர் குழாய் வாய், குழாய் வழிகள் மற்றும் வைத்திருக்கும் கொள்கலன்கள் ஆகியவை பாதுகாப்பாக கவசமிடப்பட்டதை உறுதிச் செய்க.
- சுடு தண்ணீருடன் அல்லது அருகே பணிபுரியும் பாதுகாப்பு வழிமுறைகளைக் கொள்ளவும்.
- சுடு தண்ணீர் குழாய்களை எளிதில் அடையாளம் காணுவதை உறுதிப்படுத்துக.
- தேவைப்படின், சுடுநீர் அபாயங்களுக்கடுத்து தெளிவான எச்சரிக்கைப் பலகைகளைப் பொருத்தவும்.

நினைவில் கொள்க

- பால் கறப்பதற்குப் போதுமான வெளிச்சத்தை உறுதிச் செய்க.
- தேவைப்படுமிடத்தில் சிறப்புச் சாதனங்களை உபயோகப்படுத்தவும்.
- வேலைகளைத் திட்டமிடுக மற்றும் கைகளால் கையாளுவதற்குக் குறைந்த அபாயத்தைத் தரும்வண்ணம் சாதனங்களை மாற்றுக.

தலைப்பு 18. வெடிக்கருவிகள்

சில பண்ணைகளில் வெறுக்கும்படியான மற்றும் நோயினால் அழிக்க வேண்டிய அல்லது தேவையில்லாத விலங்குகளைக் கட்டுப்படுத்த வெடிக்கருவிகள் உபயோகப்படுகின்றன. வெடிக்கருவிகள் பண்ணையிலுள்ள மிக, மிக ஆபத்தான பொருட்களுள் ஒன்றாகும். மோசமான காயம் அல்லது மரணமே பெரும்பாலான வெடி விபத்துகளின் விளைவாகும். வெடிக்கருவிகளின் சத்தம், சுடுபவரை மற்றும் அருகில் இருப்பவரை, குறிப்பாக சிறிய குழந்தைகள், இருவரையுமே நிரந்தரமான செவிடாக்கிவிடலாம். வெடிக்கருவிகளுடன் புழங்கும்போது வெடிக்கருவிகள் சட்டம் 1960-ன் அனைத்துப் பொருந்தக்கூடிய தேவைகளும் கட்டாயம் பின்பற்றப்பட வேண்டும்.

அபாயத்தை அறிதல்

வெடிக்கருவிகள்

- வெடிக்கருவிகள் மற்றும் வெடிமருந்துகள் கட்டாயமாகத் தனித்தனியே பூட்டப்பட்ட உலோக வெடிக்கருவிகள் தனியறையில் வைக்கப்பட்டு மற்றும் சாவிகள் தனியே கட்டி வைக்கப்படவேண்டும்.
- வெடிக்கருவிகள் பயன்பாட்டிற்குப் பிறகு பண்ணையைச்சுற்றிலும் பாதுகாப்பின்றி விட்டுச் செல்லக்கூடாது.
- அனைத்துப் பண்ணை வெடிக்கருவிகளும் உரிமச் சான்றிதழ் (லைசென்ஸ்) பெற்றிருக்கவேண்டும்.
- வெடிக்கருவிகளைத் தொடர்ந்து பராமரிக்கவும்.

சுற்றுப்புறம்

- பாதுகாப்பான சுடும் எல்லைகள் கட்டாயம் மேற்கொள்ளப்பட வேண்டும் – அதிக சக்தி மிக்க துப்பாக்கிகளுக்கு 4.5 கிமீ, .22 ரிம் துப்பாக்கிக்கு 1.5கிமீ மற்றும் சிறிய துப்பாக்கிக்கு 180மீ.
- தெளிவான பகல் நேரத்தில் சுடுவதைவிட இரவு அல்லது மங்கிய, பனிபடர்ந்த அல்லது கண்கள் கூசும் நிலைகளில் சுடுவது மிக

அபாயகரமானதாகும்.

- நகரும் வாகனங்களிலிருந்து சுடுவது, குறிப்பாக அதிக தடையுள்ள சாலை அல்லது பரப்பின் மீதிருந்து, வெடிக்கருவிகள் காய ஆபத்தை அதிகப்படுத்தும்.

சுடுபவர்

- வெடிக்கருவிகள் உபயோகிப்பாளர் கட்டாயம் உரிமச் சான்றிதழ் பெற்றிருக்க வேண்டும் மற்றும் பாதுகாப்பான மற்றும் சட்டபூர்வமான வெடிக்கருவிகள் உபயோகத்தில் போதுமான பயிற்சிப் பெற்றிருக்க வேண்டும்.
- முதலாளிகள் ஒவ்வொரு வேறுவகையான வெடிக்கருவிகளுக்கும் பாதுகாப்புக் கட்டளைகளைக் கட்டாயம் வழங்க வேண்டும்.
- சுடுபவர்கள், அருகில் நிற்பவர்கள் அல்லது குழந்தைகள் கட்டாயம் வெடிக்கருவிகள் சத்தத்திற்கு ஆளாகக்கூடாது.

அபாயத்தை மதிப்பிடுதல்

- நினைவில் கொள்க: வெடிக்கருவிகள் அபாயம் இருப்பின், மரணம் அல்லது கடுமையான காயங்கள் ஆபத்து அதிகம்.
- ஆபத்தின் அளவானது, கிடைக்கும் வெடிக்கருவிகள் மற்றும் வெடிமருந்துகள், உபயோகிக்கப்பட்ட வெடிக்கருவி வகை, சுடப்பட்ட சூழ்நிலை, சுடும் செயலின் காலம் மற்றும் தடவைகள், மற்றும் பயிற்சிகள், மேற்பார்வை மற்றும் சுடுபவரின் மனநிலை ஆகியவற்றோடு நேரடியாகத் தொடர்புடையது.
- வெடிக்கருவிகள் உபயோகத்தில் சம்பந்தப்பட்ட ஆபத்து அதிகம் இருக்குமிடத்தில், உடனடியாக குறுகியகால கட்டுபாட்டு முறைகள் கட்டாயம் பொருத்தப்படவேண்டும், மற்றும் நீண்ட கால பாதுகாப்பு முறைகள் சாத்தியப்படும் வகையில் முடிந்த அளவு விரைவில் அறிமுகப்படுத்தப்படவேண்டும்.

மாற்றத்தை ஏற்படுத்துக

அறிவுரைக்கப்படும் ஆபத்துக் கட்டுப்பாடுகள், அதிகத்திலிருந்து குறைந்த அளவு விளைவுகள் பட்டியலிடப்பட்டுள்ளன:

- **நீக்குதல்**: பண்ணை வேலைகளுக்கு வெடிக்கருவிகள் பயன்படுத்துவதை நிறுத்துதல்; பொருட்களிலிருந்து வெடிக்கருவிகளை நீக்கவும்.
- **மாற்று ஏற்பாடு**: வேறு பூச்சி கட்டுப்பாடு வகையை உபயோகிக்கவும், உதா. தொழிற்வகைச் சுடுபவர்கள்.
- **தனிமைப்படுத்துதல்**: வெடிக்கருவிகள் மற்றும் வெடிமருந்துகளை வெவ்வேறு பூட்டிய பெட்டிகளில் பாதுகாக்கவும். சாவிகளைப் பாதுகாப்பாக மற்றும் குழந்தைகளுக்குக் கிடைக்காத வகையிலும் வைக்கவும்.
- **நீக்குதல்: பொறியியல் கட்டுப்பாடு**: வெடிக்கருவிகளுக்கு அதில் சுடும்பூட்டு (கன்லாக்) பொருத்துதல்.
- **பாதுகாப்பு வழிமுறைகள்**: உரிமச்சான்றிதழ் பெற்ற சுடுபவர்கள் மட்டுமே வெடிக்கருவிகளை உபயோகித்தல். வெடிக்கருவிகளைப் பாதுகாப்பாக கையாளுதல் பயிற்சி அவசியமானது. புதிய மற்றும் இளைய சுடுபவர்களுக்கு மேற்பார்வை அவசியமானது.
- **தனிநபர் பாதுகாப்பு சாதனம்**: பாதுகாப்பு சாதனத்துடன் வெடிக்கருவிகள் காயத்தில் தடுக்க முடியும் ஒன்றே ஒன்று செவிடாதல் ஆகும். காது சொருகுவான் மற்றும் காது அடைப்பான்கள் ஆகியவற்றைச் சேர்ந்து அணியவும், அதிகபட்ச சத்த அளவு மாற்று மதிப்புக்குள் கட்டாயம் இருக்கவேண்டும்.

அடிப்படை பாதுகாப்பு விதிகள்

- ஒவ்வொரு வெடிக்கருவியையும் குண்டுகள் போடப்பட்டு வெடிக்க தயார் நிலையில் உள்ளதாக கருதவேண்டும்.
- சுடாதபோது, அனைத்து நேரங்களிலும் பாதுகாப்பு பிடிப்பைப் (சேப்டி கேட்ச்சஸ்) பொருத்தவும்.
- குண்டு போடப்பட்டாலும் இல்லாவிட்டாலும், எப்போதும் வெடிக்கருவிகளைப் பாதுகாப்பான திசையை நோக்கி குறிபார்க்கவும், எப்போதும் எவரையும் குறிபார்க்க வேண்டாம்.
- குண்டுகள் நிரப்பப்பட்ட வெடிக்கருவிகளை வீட்டில், காரில் அல்லது

கூடாரத்தில் வைக்க வேண்டும்.

- வெடிக்கருவிகளைக் கழற்றிய நிலையில் அல்லது சுடும்பகுதி திறந்த நிலையில் கொண்டு செல்லவேண்டும்.
- பயணத்தின்போது, காலி வெடிக்கருவியை மட்டுமே, பெட்டி விரும்பத்தக்கது, கொண்டுச் செல்லவும்.
- உங்கள் சுடும் குறியையும் அதற்குப் பின் என்ன உள்ளது என்பதையும் சரியாக அடையாளம் காணவும். மலையின் மேல் அல்லது உச்சியை நோக்கி சுடவேண்டாம். சந்தேகம் எனில், சுட வேண்டாம்.
- கடின தரை அல்லது தண்ணீரில் சுடவேண்டாம். தத்திப்பாயுதல் குறிப்பிடத்தக்க அபாயமாகும்.
- பொருத்தமான வெடிக்கருவிகள் சட்டத்திற்கு ஏற்ப, வெடிக்கருவிகள் மற்றும் வெடிமருந்துகள் தனித்தனியே பூட்டப்பட்ட உலோக தனியறையில் வைக்கப்படவேண்டும்.
- வெடிக்கருவிகளைக் கையாளுகையில் மருந்துகள் அல்லது மது அருந்த வேண்டாம்.
- குண்டு நிரப்பப்பட்ட வெடிக்கருவிகளுடன் வேலிகள் அல்லது தடைகள் மீது ஏறவேண்டாம். கவனமுடன் குண்டுகளை அகற்றி சுடும்பகுதியைத் திறந்து வேலிக்குக் கீழ் கொடுக்கவும். வேறு நபருடன் இருப்பின், இரண்டு வெடிக்கருவிகளையும், குண்டுகளை அகற்றி ஒவ்வொன்றாக வேலிக்கு மேல் இரண்டையும் கொடுக்கவும்.
- குண்டுகள் நிரப்பப்பட்ட வெடிக்கருவிகளுடன் ஓட வேண்டாம்.
- நீங்கள் எங்கே செல்லுகிறீர்கள் மற்றும் எப்போது வருவீர்கள் என்று யாரிடமாவது கூறவும்.

முதல் உதவி

ஆற்றலுள்ள முதலுதவி நுட்பமானது, வெடிக்கருவி காயம் பட்ட நபரின் உயிர்பிழைக்கும் வாய்ப்பை வெகுவாக அதிகரிக்கிறது. குறைந்தபட்சம் பண்ணையில் உள்ள இரண்டு பேர்கள் கட்டாயம் முதலுதவி பயிற்சி பெற்றிருக்கவேண்டும். பண்ணையில் முதலுதவிப் பெட்டி கட்டாயம் எளிதில்

எடுக்குமிடத்தில் வைக்கப்படவேண்டும் மற்றும் உபயோகப்படுத்தப்பட்ட பொருட்கள் கட்டாயம் திரும்ப வைக்கப்பட வேண்டும். அவசரகாலத்தில் கைபேசி அல்லது சில மற்ற வகைத் தொடர்புகள் மிக்க மதிப்பு மிக்கதாகும்.

வெடிப்பொருள் பெட்டிகள்

பூட்டக்கூடிய உலோக வெடிக்கருவிகள் பெட்டியானது பெரிதும் பரிந்துரைக்கப்படுகிறது. அவை கட்டாயம் விவரிக்கப்பட்ட குறிப்பீடுகளுக்கேற்ப திருட்டிலிருந்து அதிக பாதுகாப்பு தரும்வண்ணம் இருக்கவேண்டும். பெட்டியானது கட்டாயம் பூட்டப்பட்டு மற்றும் சாவியானது பொறுப்புள்ள நபரிடம் இருக்க வேண்டும். குண்டு பூட்டப்படும் பெட்டி (மேகஸின்) வைக்கப்படும்போது வெடிமருந்துகள் கட்டாயம் அவற்றில் இருக்கக்கூடாது.

பண்ணைத் தற்கொலை விழிப்புணர்வு

கிராமம் மற்றும் தனி குழுவினரிடம், குறிப்பாக வெடிக்கருவிகள் தயாராக உள்ள இடங்களில், தற்கொலை ஆபத்து அதிகரிப்பதைப் பண்ணைக் குடும்பங்கள் அறிந்து கொள்வது தேவையாகும். அனைத்து தற்கொலைகளையும் தடுக்கமுடியாத போதிலும், நெருக்கடி காலங்களில் - அல்லது மூர்க்கத்தனமான, தற்கொலை எண்ணம், மனச்சோர்வு, அல்லது ஆபத்தை எடுக்கும் நடத்தை ஆகிய நிகழ்வின்போது, நடவடிக்கை எடுக்கப்பட வேண்டும். தேவையெனில், பொருட்களிலிருந்து வெடிக்கருவிகளை நீக்கவும்; குறைந்தபட்சம் நெருக்கடி நிலைகள் மதிப்பிடப்படும்போது அதுமுடியும் வரையிலாவது. துப்பாக்கியை வேறு எங்காவது வைப்பது குறித்து ஆலோசிக்கவும்.

தலைப்பு 19. கைக் கருவிகள்

கைகருவிகளின் உபயோகம் மற்றும் பாதுகாத்து வைத்தலின் அபாயங்கள் கட்டாயம் குறைத்து மதிப்பிடக்கூடாது. அடிக்கடி நிகழும் விபத்துக்கள் கடுமையான காயங்களை விளைவிக்கின்றன. கைகருவிகளுடம் வேலைச்செய்யும் ஒவ்வொருவரும் சாதனங்களைப் பாதுகாப்பாக உபயோகிப்பது குறித்துக் கட்டாயம் முறையான பயிற்சி பெற வேண்டும் மற்றும் அவற்றிலுள்ள அபாயங்களை அறிந்திருக்க வேண்டும்.

அபாயத்தை அறிதல்

கைகருவிகளுடன் சம்பந்தப்பட்ட அபாயங்கள்:

- பாதுகாப்பாக வைக்கப்பட்ட கருவிகள் ஒரு நபரால் தூண்டப்படக்கூடும்;
- மரக் கைபிடிகள் வெடிக்காமல் இருக்கிறதா என்று உறுதிப்படுத்த கட்டாயம் சோதிக்கவேண்டும்;
- கைப்பிடியின் உலோக முடிவுமுனையானது கட்டாயம் தளர்வாக இருக்கக்கூடாது;
- நீண்ட கைப்பிடி கத்திகளின் இணைப்புப்பட்டி கட்டாயம் நல்ல நிலையில் இருக்க வேண்டும்;
- கருவிகளின் கைப்பிடிகள் கட்டாயம் வேதிப்பொருட்களால் கெடாமல் இருக்க வேண்டும்;
- வெட்டுவதற்கு உபயோகப்படுத்தப்படும் கருவிகள் கட்டாயம் கூர்மையாக இருக்க வேண்டும்.
- கூர்மையான முனையை உடைய கருவியை எடுத்துச் செல்கையில் அதன் வெட்டும்பகுதி மூடப்பட்டு இருப்பதை உறுதிபடுத்தவும்;
- கூர்மையான கருவியுடன் செல்கையில் ஓடக்கூடாது;
- வேலைக்கு இந்தக்கருவி பாதுகாப்பான ஒன்றா?

காயம் அல்லது அபாயம் ஏற்படுத்தும் வாய்ப்புள்ள மேற்கண்ட ஒவ்வொரு பகுதிகளையும் சோதிக்கவும்.

அபாயத்தை மதிப்பிடுதல்

- உங்களின் எந்தக்கருவியாவது வைக்கப்பட்டிருக்கும் விதத்தில் உங்களுக்கோ அல்லது மற்றவர்களுக்கோ காயம் விளைவிக்குமா?
- உபயோகிக்கும் முன்னர் நீங்கள் கருவிகளைப் பாதிப்படையாமல் இருக்கிறதா, வெட்டும் முனைக் கூர்மையாக இருக்கிறதா, கைப்பிடி வெடிக்காமல் அல்லது உடையாமல் இருக்கிறதா, மற்றும் வேலைக்கு அந்தக்கருவி சரியான ஒன்றா என்று சோதித்தீர்களா?
- உங்களின் அனைத்து கருவிகளின் வெட்டும்பகுதி கூர்மையாக இருக்கிறதா;
- நீங்கள் சோர்வாக இருக்கும்போது கருவிகளை உபயோகித்தால், அவை காய அபாயத்தை அதிகரிக்கும்;
- கருவிகளின் தளர்வான தலைப்பகுதி கைப்பிடியிலிருந்து பறந்து இயக்குபவரைத் தாக்கலாம்.

நீங்கள் உபயோகிக்கும் கருவி முன்பு விபத்தை ஏற்படுத்தி இருப்பதை அறிந்தால் கட்டாயம் கூடுதல் கவனம் செலுத்தப்படவேண்டும். கருவிகளைப் பாதுகாப்பாக உபயோகிப்பது எவ்வாறு என்று கற்றுக் கொள்ளவும், கருவிகளில் பழுது கண்டுபிடிக்கப்பட்டால் மற்றவருக்குப் பாதிப்பு ஏற்படும் முன்னர் கருவியின் பழுதை நீக்க நடவடிக்கை எடுக்க வேண்டும். மற்றவர் என்பது நீங்களாகவோ அல்லது உங்கள் குழந்தையாகவோ இருக்கக்கூடும்.

மாற்றத்தை ஏற்படுத்துக

- பாதிக்கப்பட்ட கைப்பிடிகள் உபயோகத்தின்போது உடையக்கூடும் மற்றும் இதனால் கருவியின் உலோகத்தலை உபயோகிப்பாளரை காயமடையச் செய்யலாம்;
- கருவிகள் தனிநபர் உபயோகத்திற்கு வசதியானவையா என்பதை உறுதி செய்யவும்;
- கருவிகளைக் கட்டாயம் குழந்தைகளுக்கு எட்டாத பாதுகாப்பான இடத்தில் வைக்கவும்.
- வேதிப்பொருட்களைக் கையாண்டபிறகு கருவிகளின் மரக் கைபிடிகளைத்

தொடும் முன்னர் உங்கள் கைகளைக் கழுவவும். வேதிப்பொருட்கள் மரத்தில் ஊறி பின் நீண்ட காலத்திற்குக் கைப்பிடியைக் கொடுக்கலாம்;

- உங்கள் சட்டைப்பையில் கூர்மையான கருவிகளை எடுத்துச் செல்லக்கூடாது;
- மரத்தில் அல்லது கட்டிடத்தில் ஏறும்போது கூர்மையான கருவிகளை எடுத்துச் செல்லக்கூடாது. நீங்கள் கீழே விழுந்தால் கருவியால் மோசமாக காயம் அடையக்கூடும்.
- நீங்கள் வேலைப் பார்க்கும் உயரத்திற்குக் கருவிகளைக் கயிறு கட்டி இழுக்கவும்.

காயங்களைத் தடுப்பதை உறுதிப்படுத்த, நீங்கள் உபயோகிக்கும் கருவிகளைச் சுத்தமாகவும், நல்ல வேலைபார்க்கும் விதமாகவும் வைத்திருக்கவும்.

பகுதி 4 – பண்ணை டிராக்டர்களின் பாதுகாப்பு உபயோகம்

அறிமுகம்

மலேசியாவில் அதிக எண்ணிக்கையிலான மரணங்களும் டிராக்டர் விபத்துக்களும், டிராக்டரில் ‘உருள் தடுப்பு பாதுகாப்பு அமைப்பு (ரோல்-ஓவர் புரடெக்டிவ் ஸ்டிரக்சர்) (ஆர்ஓபிஎஸ்) (ரோப்ஸ் என்று கூறப்படும்) அல்லது இயக்குபவர் அறை (கேப்ஸ் என்று கூறப்படும்) பொருத்தப்பட்ட பின்னர் தடுக்கப்பட்டுள்ளது. பெரும்பான்மையான மோசமான விபத்துக்கள் பொதுவாக டிராக்டர் பக்கவாட்டில் உருள்வதாலும், அல்லது பின்திரும்பி விழுவதாலும் கீழே இயக்குபவர் நசுக்கப்பட்டு அல்லது மரம் அல்லது பண்ணைக் கட்டிடத்தில் மோதி நடக்கின்றன. இந்த அனைத்து விபத்துக்களிலும், ரோப்ஸ் அல்லது கேப்ஸ், இருக்கைப் பட்டை அணிதல் மற்றும் இருக்கைக்குப் பின் ஆதாரம் கொடுத்தல் மோசமான காயங்களிலிருந்து இயக்குபவர்களைப் பாதுகாக்கிறது.

மரணம் மற்றும் மோசமான காயம் ஆகியவற்றிற்கு மற்ற காரணம் இயக்குபவர் கீழே விழுதல் அல்லது ஓடும் டிராக்டரில் ஏறும்போது, டிராக்டர் அல்லது உழும் இயந்திரம் அவர் மீது ஏறுவதால் ஆகும். கவசமிடப்படாத சக்தி இழுவை உடைகளை இழுக்கக்கூடும். இதனால் கடுமையான காயங்கள் அல்லது மரணம் ஏற்படலாம். ரோப்ஸ் இல்லாத ட்ராக்டரில் பயணம் செய்யும் அல்லது இருக்கைப்பட்டை அணியாத பயணிகளும் குழந்தைகளும் டிராக்டர் விபத்தில், பொதுவாக கீழே விழுவது பின் அவர்கள் மீது டிராக்டர் ஏறுவதால், பலியாகிறார்கள்.

டிராக்டரை இயக்குதல்

பண்ணைகளில் விபத்து மரணங்களில் முக்கிய காரணமாக விளங்குவது டிராக்டர் ஆகும். பல வருடங்களாக, பல விவசாயிகள், பண்ணை வேலையாட்கள் மற்றும் பண்ணையில் வசிக்கும் அல்லது வருகை தரும் மற்றவர்கள், ஓடும் டிராக்டரிலிருந்து விழுந்து டிராக்டர் அவர்கள் மீது ஏறியதால், அல்லது டிராக்டர் பக்கவாட்டில் அல்லது பின்நோக்கி உருண்டதால், மோசமாக காயமடைந்தார்கள்

அல்லது கொல்லப்பட்டார்கள்.

அபாயத்தை அறிதல்

டிராக்டருடன் தொடர்புடைய அபாயங்களை, இணைக்கப்பட்ட கருவிகள் மற்றும் நிலத்தின் தன்மை ஆகியவற்றை வழக்கமாக சோதிக்கவும், இயந்திர பகுதிகள், இயக்குபவர் பயிற்சி, மற்ற மக்கள், வேலை வழிமுறைகள், பாதுகாப்பற்ற தூக்கிகள், தட்பவெப்ப நிலைமை, வேதிபொருட்கள் உபயோகிப்பது, சமமற்ற நிலப்பகுதி, மற்றும் எந்த மற்ற வாய்ப்புள்ள காயத்திற்கான அல்லது அபாய நிகழ்வுக்குக் காரணங்கள் ஆகியவை உட்பட்டவை அபாய பகுதிகளாகும்

அபாயத்தை மதிப்பிடுதல்

வாய்ப்புள்ள அபாயம் அறியப்பட்டதும், நிகழக்கூடிய காயம் அல்லது அபாய நிகழ்ச்சி நிகழ்வு ஆகியவற்றை மதிப்பிடவும். உதாரணமாக, டிராக்டரின் அருகே விளையாடும் குழந்தைகளின் ஆபத்து, டிராக்டர் இயக்குபவர் என்ன செய்கிறார், டிராக்டருக்கு எவ்வளவு அருகில் அவர்கள் இருக்கிறார்கள் மற்றும் அவர்கள் அங்கு இருப்பதை இயக்குபவர் அறிந்துள்ளாரா என்பதைப் பொறுத்து மாறுபடும். ஆபத்தைக் குறைக்கும் வழிகளை ஆலோசிக்கவும்.

மாற்றத்தை ஏற்படுத்துக

டிராக்டர் இயக்குபவர் பாதுகாப்பை மேம்படுத்த சில வழிகள் இங்கே:

- தயாரிப்பாளர் கையேட்டிலுள்ளப் பாதுகாப்பு வழிமுறைகளை படித்துப் பின்பற்றவும்;
- அங்கீகரிக்கப்பட்ட கேப் அல்லது உருள் தடுப்பு பாதுகாப்பு அமைப்பு (ரோப்ஸ்) பொருத்தப்பட்டுள்ளதை உறுதிப்படுத்தவும்;
- ரோப்ஸ் உள்ள டிராக்டர்களில் இருக்கைப்பட்டையைப் பொருத்தி உபயோகிக்கவும்;
- கீழே விழும் பொருட்களால் ஆபத்திருப்பின் ‘கீழே விழும் பாதுகாப்பு அமைப்பை (போப்ஸ்) பொருத்தவும்;

- முதுகுவலி ஆபத்தைக் குறைக்க, பின் மற்றும் பக்க தாங்கிகளைப் பொருத்துக;
- தேவைப்படின் காது பாதுகாப்புக் கருவியை அணியவும், மற்றும் நினைவில் கொள்க அனைத்து டிராக்டர் கேப்களும் சத்த தடுப்புகளைக் கொண்டவையல்ல;
- டிராக்டர் மற்றும் இயந்திரங்களிடமிருந்து குழந்தைகளை விலக்கவும்;
- டிராக்டரை உபயோகிக்காதபோது தொடங்குச் (ஸ்டார்டர்) சாவியை நீக்கவும்;
- பராமரிப்பு அட்டவனையைப் புதுப்பிக்கவும்;
- பாதுகாப்பு பராமரிப்பு மற்றும் தூக்குதல் வழிமுறைகளைப் பின்பற்றவும்;
- அனைத்துவகை டிராக்டர் வேலைகளுக்கும் இயக்குபவர் சரியான பயிற்சி பெற்றுள்ளதை உறுதிபடுத்துக;
- கட்டுப்பாடுகளைத் தவிர்க்க டிராக்டரின் இடதுபக்கத்தை எப்போதும் கழற்றவும் பின் மாட்டவும்;
- அனைத்து கட்டுப்பாடுகளும் பாதுகாப்பாகவும் வசதியாகவும் எட்டும் வகையில் இருக்கையைச் சரிச்செய்யவும்.
- அனைத்து கவசங்களும், சக்தி இழுவை (பிடிஓ) சக்தி இழுவைத் தண்டு, மற்றும் மின் உள்ளீட்டு இணைப்புகள் உட்பட, அந்தந்த இடத்திலேயே இருக்கவேண்டும்;
- இயக்குபவர் நிலையில் இருந்து மட்டுமே தனியங்கு விசையை அழுத்த வேண்டும்;
- பயணிகளைத், தகுந்த இருக்கைகள் பொருத்தப்பட்டிருந்தால் தவிர, ஏற்றிச் செல்ல வேண்டாம்; மற்றும்
- டிராக்டர் இயந்திரம் ஓடிக்கொண்டிருக்கையில் இருக்கையைவிட்டு செல்லவேண்டாம்.

டிராக்டரை இயக்கும்போது

- எதிர்பார்க்காத நிகழ்வுகளின்போது கட்டுப்பாடைக் கொண்டிருக்க மெதுவாகவே ஓட்டவும்.

- திரும்பும் முன்னரும் அல்லது பிரேக் போடுமுன்னர் வேகத்தைக் குறைக்கவும்.
- குழிகள், கம்பிகள், பாறைகள், பள்ளம் மற்றும் மேடுகள் ஆகியவற்றைக் கவனிக்கவும்.
- கடுமையான இறக்கத்தில், பின்னிணைப்புக் கருவி இல்லாதபோது, அதிக பாதுகாப்புக்குப் பின்னோக்கி ஏறவும்.
- அனைத்து நேரங்களிலும் குறிப்பாக மலை மீது செல்கையில் அல்லது இழுக்கையில், கிளட்சை மெதுவாகப் பயன்படுத்தவும்,
- மலைமீது அல்லது சரிவான நிலத்தில் செல்கையில், சாத்தியமுள்ளபோது அகல சக்கரப் பாதையைப் பயன்படுத்தவும்.
- அதிக இறக்கத்தில் குறைந்த கியரில் கவனமுடன் செலுத்தவும், மோட்டாரைப் பிரேக்காக பயன்படுத்தவும்.
- நகரும் டிராக்டரில் கழற்றவோ அல்லது மாட்டவோ கூடாது.
- கழற்றும் முன் நிறுத்தல் பிரேக்குகளைச் செயல்படுத்தி பின் ஆற்றலுடன் செயல்படுத்துவதை உறுதிப்படுத்துங்கள்.
- நீண்ட நேரம் வேலைச் செய்யும்போது வழக்கமாக சிரிய இடைவேளைகள் எடுத்துக் கொள்ளவும்.

இழுக்கும் கருவிகளுடன் இருக்கும்போது

- தயாரிப்பாளர் கட்டளைகளின்படி இணைப்புகளைப் பொருத்தவும்.
- எப்போதும் கருவிகளை, தயாரிப்பாளர் வழங்கிய இழுக்கும் பட்டை அல்லது இணைக்கும் புள்ளிகளில் பொருத்தவும்.
- தயாரிப்பாளர் வழங்கியிருந்தால் தவிர, இழுக்கும் பட்டையைத் திருத்தவோ, மாற்றவோ, அல்லது உயர்த்தவோ கூடாது.
- இழுக்கும் உயர்த்துக் கருவிகளில் பாதுகாப்பு பின்கள், அவை உடையாமல் இருப்பதை உறுதிப்படுத்த வழக்கமாக சோதிக்கவும்.
- இயக்கும் முன்னர் இழுக்கும் கருவிகளில் அனைத்து கவசங்களும் சரியான இடத்தில் பொருத்தப்பட்டுள்ளதை உறுதிப்படுத்தவும்.
- பின் அச்சின் மத்திய கோட்டிற்குமேல், அச்சைச் சுற்றிலும் அல்லது மேலுள்ள இணைப்புப் பின் ஆகியவற்றில் கொக்கியை மாட்ட வேண்டாம்,

- இயக்கத்திலிருக்கும்போது இணைப்புக் கருவிகளை சரி செய்யவோ அல்லது அவற்றில் பணிச் செய்யவோ கூடாது.
- பிடிஓ அச்சு கவசமிட்டிருந்தால் தவிர இணைப்பு கருவிகளை இணைக்கக்கூடாது
- நிறுத்தும்போது, எப்போதும் மூன்று புள்ளி இணைப்பு மற்றும் இழுக்கும் இணைப்புக் கருவிகளை இறக்கவும்.
- ஆழ உழும் கருவியானது அடிவேரில் மாட்டலாம் இதனால் டிராக்டர் தலைகீழாகக் கவிழலாம் என்பதை அறிக.

கடும்பணிக் காயங்களைத் தவிர்க்க

- முதுகு ஆதாரம் மற்றும் வசதிக்காக டிராக்டரின் இருக்கையைச் சரிச்செய்யவும்.
- டிராக்டரை வாங்கும்போது, இருக்கைகளானது பாதுகாப்பு மற்றும் வசதி கொண்டது என்பதை உறுதி செய்க.
- இருக்கையின் உயரம், இருக்கையின் ஆழம், முதுகு தாங்கியின் உயரம் மற்றும் கோணம், முன் மற்றும் பின் நகர்த்துதல், இருக்கையைச் சாய்த்தல், உறுதியான திணிக்கப்பட்ட இருக்கைப், பகுதி சுழல் (நீண்ட நேரம் செலவழித்தால் உங்களுக்குப் பின்னால் பார்க்க) மற்றும் அதிர்வு தாங்கும் நிறுத்திகள் ஆகியவற்றைச் சோதிக்க.
- ஒவ்வொரு மணி நேரமும் அல்லது மேலும், பணியை நிறுத்தி, 5 அல்லது 10 நிமிடங்கள் ஆக்கத்துடன் ஏதாவது செய்யவும்.
- உங்கள் அடுத்த டிராக்டருக்குப், பொருத்தமான தாழ் படிகள், கைபிடிகள், போதுமான கதவுவழி மற்றும் கேப் இடம், மற்றும் பாதுகாப்பான பொருத்தும் பரப்புமேடை.
- மெதுவாக கீழிறங்கவும் – குதித்திறங்கக்கூடாது – ஒவ்வொரு முறையும் வழங்கப்பட்ட கால் மற்றும் கை பிடிகளை உபயோகிக்கவும்.

டிராக்டர் பராமரிப்பு

பண்ணை டிராக்டர்களைப் பழுதுபார்க்கும்போது அல்லது பராமரிக்கும்போது

மக்கள் கொல்லப்படுகின்றனர் அல்லது மோசமான காயம் அடைகிறார்கள். பெரும்பாலான அபாயங்கள் டிராக்டர் தூக்கி நிறுத்தப்பட்டு பாதுகாப்பு வேலை வழிமுறைகளின்றி சக்கரங்கள் கழற்றப்படும்போது நிகழ்கின்றன. இந்த அபாயங்கள் மண்ணில் நடக்கும்போது அதிகமாகின்றது. பண்ணை டிராக்டர்கள் மற்றும் இழுப்பு இணைப்புக் கருவிகள் ஆகியவற்றின் வழக்கமான பணியிட பராமரிப்பு பண்ணை நிகழ்வு அபாயங்களைத் தடுக்கலாம்.

அபாயத்தை அறிதல்

டிராக்டர் பராமரிப்பைத் திட்டமிடுகையில், பாதுகாப்பான தூக்குதல், சக்கரங்கள் கழற்றுதல் மற்றும் மற்ற வேலைகளுக்குச் சரியான சாதனங்கள் உள்ளதா என்று சோதிக்கவும். வேலையைச் செய்யும் நபர் கட்டாயம் அனுபவமுள்ளவராக இருக்கவேண்டும், மற்றும் பாதுகாப்பு வழிமுறைகளைக் கட்டாயம் ஏற்றுக்கொள்ளவேண்டும். அதிக எடை தூக்குதல் மற்றும் கொண்டுச் செல்லுதல் கடும்பணிக் காயங்களை ஏற்படுத்தக்கூடும். டிராக்டர் பணிமணையிலிருந்து குழந்தைகள் தள்ளி இருக்கவேண்டும். பண்ணையில் செய்யப்படும் பழுதுபார்த்தல் குறிப்பிட்ட காய ஆபத்துக்களைக் கொண்டது.

அபாயத்தை மதிப்பிடுதல்

காயத்திற்கான மிக அதிக ஆபத்து அல்லது மோசமான நிகழ்வு ஏற்படின், மிக அவசரமாக தேவைப்படுவது ஆபத்தை நீக்க அல்லது குறைக்கத் தேவைப்படும் மாறுதல்களாகும்.

மாற்றத்தை ஏற்படுத்துக

டிராக்டர் பாதுகாப்பு பராமரிப்பு மேம்பாட்டுக்கு இங்கே சில வழிகள்;

- கையேட்டின்படி, பிரேக்குகள், கிளட்சுகள், மற்றும் இயக்கிகளை வழக்கமாக சரிச்செய்வது;
- ஸ்டீரிங், வெளியேற்று அமைப்பு மற்றும் பிரேக்குகள் நல்ல நிலையில் இருப்பதை உறுதிச்செய்வது;
- எண்ணெய் பிடிக்கும்போது, பராமரிப்பு அல்லது கிரீஸ் போடும்போது

இயந்திரத்தை நிறுத்தவும். சாத்தியமிருப்பின், எண்ணெய் பிடிக்கும் முன்னர் இயந்திரம் குளிரும்வரைக் காத்திருக்கவும்;

- இழுப்பான்கள் சக்தியின் கீழ் இருக்கும்போது கச்சைகளை நீக்கவோ அல்லது மாற்றவோ கூடாது;
- படிகள் மற்றும் வேலைப் பரப்புமேடை கிரீஸ் மற்றும் எண்ணெய் இல்லாமல் இருக்கவேண்டும் இதனால் வழுக்குதல் மற்றும் விழுதலைத் தவிர்க்கலாம்.
- இயந்திரம் அதிக சூடாகிவிட்டால், ரேடியேட்டர் மூடியைத் திறக்கும் முன்னர் அது குளிர நேரம் கொடுக்கவும்.

டிராக்டரைத் தூக்கும்போது

- சமமான தரையில் மட்டுமே தூக்கவும், கான்கிரீட் தரைச் சிறந்தது.
- தனியாக வேலைச் செய்வதை தவிர்க்கவும். பயிற்சியும் அனுபவமும் உள்ள யாரையாவது உதவிக்குக் கூப்பிடவும்.
- பாதுகாப்பான தூக்குதலுக்குத் தயாரிப்பாளரின் கையேட்டைப் பார்க்கவும், அல்லது தொழில்முறை நிபுணரின் ஆலோசனையைக் கேட்கவும்.
- தூக்கும் புள்ளிகளை அடையாளம் காண இயலாவிட்டால், சாத்தியமுள்ள மிகக்கீழ் புள்ளியிலிருந்து தூக்கவும்.
- ஆஸ்திரேலியா/நியுசிலாந்து அளவுகோல் ‘ஏஎஸ்/என்ஸெட்எஸ்2693 1993 வாகன தூக்கிகளை அல்லது எந்த மற்ற அங்கீகரிக்கப்பட்ட அனைத்துலக அளவுகோல் ஆகியவற்றிற்குப் பொருந்தும் தூக்கிகளைப் பயன்படுத்தவும்.
- ஆஸ்திரேலிய அளவுகோல் ‘ஏஸ் 2583-1985 வாகன ஆதார நிறுத்தி அல்லது எந்த மற்ற அங்கீகரிக்கப்பட்ட அனைத்துலக அளவுகோல் ஆகியவற்றிற்குப் பொருந்தும் வாகன நிறுத்திகளைப் பயன்படுத்தவும் மற்றும் அவை பாரம் ஏற்ற ஆதரவு தரும்வகையில் வடிவமைக்கப்பட்டு இருக்கவேண்டும்.

துண்டுகள் மற்றும் முட்டுக்கட்டை

- கடினமான மரத்துண்டுகளைக் கொண்டு தூக்கவும், (தூக்கியின்கீழ்

வைக்கவும்) இது கடினமில்லாத மண்தரைகளில் டிராக்டரைத் தாங்கும் ஆதாரமாக விளங்கும்.

- தரையில் இருக்கும்போதும் அனைத்து சக்கரங்களுக்கும் முட்டுக்கட்டை வைக்கவும், பெரிய மர முட்டுக்கட்டைகளை ஒவ்வொரு சக்கரத்தின் முன்னும் பின்னும் வைக்கவும். பாறைகல்லை வைக்க வேண்டாம். அவை அதிக உறுதியில்லாதவை.
- இணைக்கப்பட்ட வாகனங்களின் அனைத்து சக்கரங்களுக்கும், தூக்கும்போது பக்கவாட்டில் திரும்புவதைத் தடுக்க, முட்டுக்கட்டை வைக்கவும்.
- தூக்கும்முன் பிரேக்குகளைப் போடவும், கியரில் வைக்கவும் அல்லது தானியங்கி நிறுத்தத்தில் வைக்கவும், இயந்திர ஓட்டத்தை நிறுத்தவும்.
- தூக்கும்போது டிராக்டரிலிருந்து விலகி நிற்கவும்.

சக்கரங்களைக் கழற்றுதல்

- எந்த டிராக்டரின் சக்கரத்தைக் கழற்றும் முன்னர், முதலில் மற்ற சக்கரங்களுக்கும் முட்டுக்கட்டை வைக்கவும் மற்றும் அனைத்து

பிரேக்குகளையும் போடவும்.

- அச்சிலிருந்து இரு சக்கரங்களையும் கழற்றிவிட்டால், முதல் சக்கரத்தை மாட்டும்போது, அதன் ஆதாரத்திலிருந்து விலகி விழுந்துவிடும் ஆபத்தைத் தவிர்க்க, சிறப்பு முன்னெச்சரிக்கைகளைக் கட்டாயம் மேற்கொள்ள வேண்டும்
- பின்சக்கரத்தைக் கழற்றும்போது, முன் அச்சுக்கும் டிராக்டருக்கும் இடையே ஆப்பு வைத்து இறுக்கி முன் அச்சானது நகரமுடியாமல் இருப்பதை உறுதி செய்துக்கொள்ள வேண்டும். இல்லையெனில் டிராக்டரின் எடையானது தூக்கி, துண்டுகள் அல்லது நிறுத்தியிலிருந்து டிராக்டரை விலக்கி கீழே தள்ளிவிடும்.
- எந்த அசைவும் டிராக்டரைத் தள்ளிவிடுவதைத் தவிர்க்க, தரையிலிருந்து தூக்கும் முன்னரே சக்கரங்களின் நட்டுக்களைத் தளர்த்தவும்,
- சக்கரங்களைக் கழற்றும்போது முட்டுக்கட்டைகளைச் சரிச்செய்யாதீர்கள், அதிக தூக்கும் வசதிக்கு அகலமான தூக்கிகளைப் பயன்படுத்தவும்.
- சாத்தியமான இடத்தில் சக்கர சிறுவண்டிகளைப் பயன்படுத்தி, கைகளால் கையாளுதல் காய ஆபத்தைக் குறைக்கவும்.
- ஹைராலிக் தூக்கியைப் பயன்படுத்தித் தூக்கிய பிறகு டிராக்டரை அல்லது எந்த வாகனத்தையும் விட்டுச் செல்லாதீர்கள். பொருத்தமான அச்சு தாங்கி அல்லது வாகன ஆதாரத்தைப் பயன்படுத்தவும்.
- பண்ணைப் பராமரிப்பு வேலைகளின்போது அச்சு தாங்கிகள் சமமாகவும். அகலத்திலும் கட்டாயம் வைக்கப்படவேண்டும்.
- டயருக்குக் காற்றடிக்கும்போது டயர் பாதுகாப்பு அளவுக்கருவி அல்லது மற்ற அங்கீகரிக்கப்பட்ட கவசத்தைப் எப்பொழுதும் பயன்படுத்தவும்.
- டயருக்கு அதிகமாக காற்று அடிக்காதீர்கள். சரியான டயர் காற்றழுத்தம் பற்றிய விவரம் டயர் அழுத்த விளம்பரம் டிராக்டரின் உள்ளே அல்லது டயரின் பக்கவாட்டில் பொறிக்கப்பட்டு உள்ளது.
- சரியான சாதனங்கள் இல்லையெனில், டயர் சேவை நிறுவனத்தைக் கூப்பிடவும்.
- பின் இரு சக்கரங்களும் கழற்றப்பட வேண்டுமெனில், பழுது நீக்கும்

கூடத்தில் சமமான கான்கிரீட் தரையில் வேலைப் பார்க்கவும்.

டிராக்டரின் பாதுகாப்பு அம்சங்கள்

இளையவர்களும் கற்றுக் கொள்பவர்களும், நேரடி கண்காணிப்பு மற்றும் போதுமான பயிற்சி பெற்றிருந்தால் தவிர, கட்டாயம் டிராக்டரை ஓட்டக்கூடாது. கீழ்காணும் படங்கள் டிராக்டரின் பாதுகாப்பு அம்சங்களையும், பாதுகாப்பு நடவடிக்கைக்கு உதவும் பொருட்களையும் காட்டுகிறது.

1) உருள் தடுப்பு பாதுகாப்பு அமைப்பு (ரோப்ஸ்).
2) சாலையில் இழுத்துச் செல்வதற்கான பிளாசிங் ஆம்பர் விளக்கு.
3) பின் வால் மற்றும் வேலைக்கான விளக்குகள்.
4) சேற்றுக்கவசம்.
5) பக்க விளக்கு.
6) இருக்கைக் கச்சை.
7) அமரும் வடிவமைக்கப்பட்ட இருக்கை.
8) கைகள் இயக்கத்தை மீரும் பவர் ஸ்டீரிங்,
9) அதிக பார்க்கும்தன்மை.
10) அபாய எச்சரிக்கை டிகேல்.
11) பளு தூக்க ஹைடிராலிக் சக்தி.
12) பின் இணைப்பு சாதனத்துக்கான மூன்று புள்ளி இணைப்பு.
13) பின் கவிழ்வதைக் குறைக்க இழுவைப்பட்டி கீழே அமைந்துள்ளது.
14) பாதுகாக்கப்பட்ட பிடிஓ அச்சு மூடி.
15) பிடிஓ கவசம்.
16) கட்டுப்பாடுகள் வசதியா வைக்கப்பட்டுள்ளது.
17) வழிக்குவதை எதிர்க்கும் பாதுகாப்பு பரப்பு மேடை.
18) கிரை இல்லா நிலையில் துவக்கும் விசை, பாதுகாப்பு உள்பூட்டுடன்.
19) விசிறு மற்றும் ஆல்டெர்னேட்டருக்கான மூடி மற்றும் கவசம்.
20) சிறந்த உறுதி மற்றும் இழுவைக்கான எடைகள்.
21) தோல்புற்று நோய் ஆபத்தைக் குறைக்க சன்ஷீல்ட் (சூரியதடுப்பு).

22) முன்விளக்குகள்.

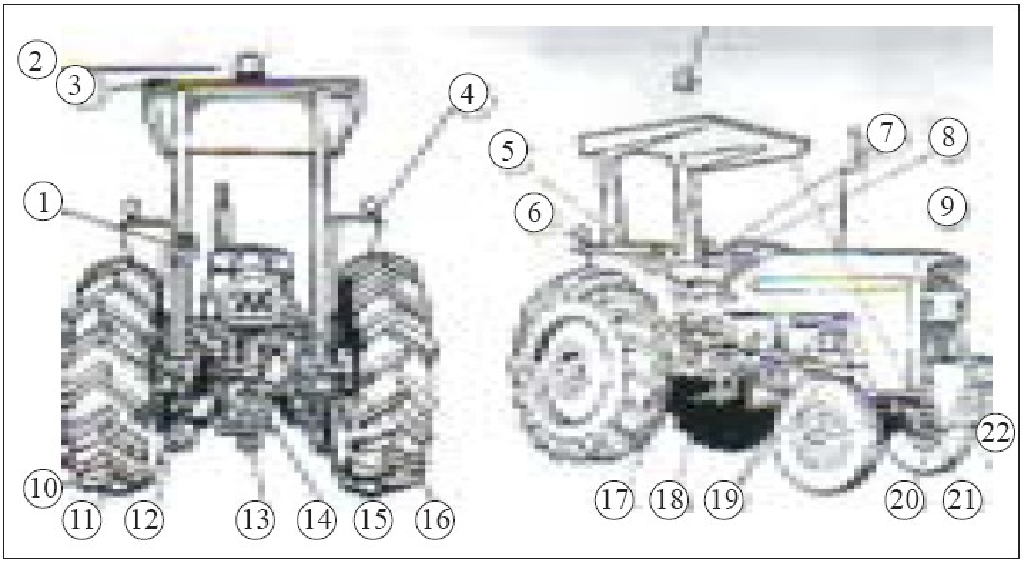

உங்கள் டிராக்டரின் மேலே ஏறுதல், இறங்குதல்

ஏறும்போது அல்லது இறங்கும்போது டிராக்டர் கடாயம் நகராமல் இருக்க வேண்டும். ஓடும் டிராக்டரிலிருந்து இறங்கக்கூடாது. வாகனத்தின் இடது பக்கத்திலிருந்து (கிளட்ச் பக்கம்) மட்டுமே ஏறவோ, இறங்கவோ வேண்டும், வழங்கப்பட்ட ஏறும் இறங்கும் வழிகளை மட்டுமே எப்பொழுதும் உபயோகிக்க வேண்டும், ஓட்டுநரின் இருக்கையை நோக்கி அமரவும்.

வலது பக்கத்தை உபயோகிக்க வேண்டாம், ஏனெனில்:

- நீங்கள் தெரியாமல் பிரேக்கை விடுவித்து விடலாம்;
- வலது பக்கமானது அதிக கட்டுப்பாடுகளைக் கொண்டுள்ளது – பிரேக் மிதிப்பான், கால் திராட்டில், ஹைடிராலிக்; மற்றும்
- கட்டுப்பாடுகள் உங்கள் ஆடைகளைப் பிடித்து இழுக்கலாம்.

எப்போதும்:

- ஏறும்போதும் இறங்கும் போதும் கவனமுடன் இருக்கவும், வழங்கப்பட்ட ஏறும் இறங்கும் வழிகளைப் பயன்படுத்தவும்; மற்றும்
- கட்டுப்படுத்தப்பட்ட இயக்கிகளைப் பயன்படுத்தவும். உங்கள் கால்களைக் கவனமுடன் வைக்கவும், கைகளை உறுதியுடன் பிடித்திருக்கவும் எனவே கீழே விழவோ அல்லது உங்கள் உடைகள் மாட்டிக் கொண்டால் தவறி விழவோ நேராது.

பாதுகாப்பு மேல் ஏறு பரப்புமேடை

பாதுகாப்பு மேல் ஏறு பரப்புமேடையானது இடது பின்சக்கர கவசம் மற்றும் மேல் ஏறு படிகளுடன் இணைக்கப்பட்டுள்ளது இதனால் டிராக்டரின் மேல் ஏறும்போது நபர்மேல் ஓடும் அபாயம் குறைக்கப்படுகிறது.

- உங்கள் டிராக்டருக்குப் பாதுகாப்பு மேல் ஏறு பரப்புமேடை பெற உங்கள் விநியோகஸ்தரைக் கேட்கவும்.
- புதிய டிராக்டர் வாங்கும்போது, எந்த மாதிரியானது பாதுகாப்பு மேல் ஏறு பரப்புமேடைக் கொண்டுள்ளது என கேட்கவும்.
- நினைவில் கொள்க எப்போதும் இடதுபக்கம் ஏறவும் இறங்கவும்,

வழங்கப்பட்ட ஏறும் இறங்கும் வழிகளை உபயோகிக்கவும்.

உங்கள் டிராக்டரை துவக்கும் முன்னர்

- இருக்கையைச் சரி செய்யவும், எனவே அனைத்துக் கட்டுப்பாடுகளும் எளிதில் எட்டும்
- ரோப்ஸ் பொருத்தப்பட்ட டிராக்டரை ஓட்டும்போது இருக்கைப் பட்டையைக் கட்டாயம் அணிந்துக் கொள்ளவும்.
- எங்கிருக்கிறது மற்றும் பிரேக், கிளட்ச் மற்றும் கியர்கள் ஆகியவற்றை எப்படி உபயோகிப்பது என்பதைத் தெரிந்துக்கொள்ளவும்.
- எப்படி டிராக்டரை நிறுத்துவது என்று தெரிந்துக்கொள்ளவும்.
- மற்ற கட்டுப்பாடுகள் மற்றும் கருவிகளை நீங்கள் தெரிந்துக் கொள்ளுங்கள்
- டிராக்டரை கியர் போடாமல் (நியூட்ரல்) மற்றும் கைபிரேக்குகளைப் போட்டு வைப்பதைச் சோதிக்கவும்.
- சக்தி எடுப்பான் அணைக்கப்பட்டு மற்றும் சரியக் கவசமிடப்பட்டு இருப்பதை உறுதி செய்க.
- குழந்தைகளை விலக்கி வைக்கவும்.
- காது பாதுகாப்பு அணிவதை நினைவில் கொள்ளவும்.

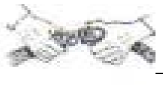

கைகளால் துவக்குதல் (கிரான்கிங்)

டிராக்டரை கைகளால் துவக்குவது அபாயகரமானது மற்றும் சாத்தியமானால் கட்டாயம் அதைத் தவிர்க்க வேண்டும். உங்கள் மின்கலங்களை நல்ல வேலை நிலைமையில் பராமரிப்பது மிகுந்து பாதுகாப்பளிக்கும். கட்டாயம் கைகளால் டிராக்டரை துவக்க வேண்டுமெனில்: கிரான்க் கைப்பிடியை மேல் நோக்கி இழுக்க, கீழ் நோக்கி இழுக்கக்கூடாது. உங்கள் கட்டை விரலைக் கைப்பிடிமேல் மடக்கி வைக்கக்கூடாது.

இந்த விதிகளை பின்பற்றவும் உங்கள் கரங்கள் மற்றும் கைகள் இயந்திரத்திலிருந்து எறியப்படும் தீப்பொறியிலிருந்து விலகி இருக்க வேண்டும். இதை நீங்கள் பொருட்படுத்தாவிட்டால், சுற்றும் கிரான்க் கைப்பிடி உங்கள் கையை முறிக்கக்கூடும். கியர் போடப்படாமல் உள்ளதா மற்றும் அனைத்து பிரேக்குகளும் போடப்பட்டுள்ளதா என்று இருமுறைச் சோதிக்கவும். வழக்கமாக இயந்திரத்தைத் துவக்கும் முன்னர் கிரான்க் கழற்றப்பட்டு விட்டதா என்பதை உறுதிச் செய்துக் கொள்ளவும்.

ஜம்ப் துவக்கம்

டிராக்டருக்கு ஜம்ப் துவக்கமானது அபாயகரமானது. பணிமணையில் மின்கலனை மீண்டும் சக்தி ஏற்றுவது அல்லது வேறு மின்கலனைப் பொருத்துவது ஆகியன பாதுகாப்பாகும். ஜம்ப் துவக்கம் கட்டாயம் வேண்டுமெனில், கியர் போடப்படாமல் உள்ளதா மற்றும் அனைத்து பிரேக்குகளும் போடப்பட்டுள்ளதா என்று உறுதி

செய்துக்கொள்ளவும்.

ரோப்ஸ் (உருள் தடுப்பு பாதுகாப்பு அமைப்பு)

உருள் தடுப்பு பாதுகாப்பு அமைப்பு (ரோப்ஸ்) அல்லது பாதுகாப்பு கேப் ஆனது டிராக்டர் பக்கவாட்டில் உருளும்போது அல்லது பின்திரும்பி விழும்போது மரணம் அல்லது மோசமான காயம் ஏற்படுவதைத் தடுக்கும் ஒரே பாதுகாப்பாகும். மரத்தின்கீழ் அல்லது கீழ் நிலைக்கட்டிடங்கள் அருகே உபயோகிக்கப்படும் டிராக்டர்கள் வேலை முடிந்தபின் ரோப்ஸை இறக்கவோ அல்லது நீக்கவோ செய்யயலாம். விவசாய டிராக்டர்களுக்கு, ஆஸ்திரேலிய அளவுகோல் 1636 அல்லது ஆஸ்திரேலிய அளவுகோல் 2294 அல்லது எந்த அங்கீகரிக்கப்பட்ட அனைத்துலக் அளவுகோல் கொண்ட ரோப்ஸ் அமைப்பு பயன்படுத்தப்படவேண்டும். உருளும் நிகழ்வின்போது பாரங்களைத் தாங்கும் சக்தி கொண்டதாக ரோப்ஸ் இருக்கவேண்டும்.

இரண்டு கம்பம் - திட்டமான பாதுகாப்பு பொதுவான வெளி களப்பணிக்கு

மடக்ககூடிய கம்பம் - பழத்தோட்டம் அல்லது எல்லைக்குட்பட்ட வேலைக்கு.
உதாரணம், கூரையுள்ள வாகனம் நிறுத்துமிடம்

மடக்ககூடிய கம்பம் - பழத்தோட்டம் அல்லது எல்லைக்குட்பட்ட வேலைக்கு.
உதாரணம், கூரையுள்ள வாகனம் நிறுத்துமிடம்

முழுதும் மூடப்பட்ட கூரை - கட்டுப்படுத்தப்பட்ட சுற்றுச்சூழல்,
கட்டுப்படுத்தப்பட்ட தட்பவெப்பம், சுகம் மற்றும் சத்தம்.

பழைய மாதிரிகளுக்கு ரோப்ஸ் குறைந்த விலையில் தனியாகத் தயாரிக்கப்படுகிறது. பெரும்பாலான பழைய டிராக்டர்கள் ரோப்ஸ் இல்லாமலேயே இன்னும் பயன்படுத்தப்படுகின்றன மற்றும் இதனால் இதை இயக்குபவர்கள் வாய்ப்புள்ள அபாயத்திற்கு ஆளாகிறார்கள். ஒவ்வொரு டிராக்டரையும் ஆற்றலுடன் வைத்திருக்க ரோப்ஸ் அல்லது கேப்ஸ்சுடன் இருக்கைப் பட்டைகளையும் அல்லது/மற்றும் இயக்குபவர் பாதுகாப்பு கருவிகளையும், உருள்தல் அல்லது கவிழ்தல் ஏற்பட்டால், பொருத்துதல் வேண்டும். எந்த பயணிக்கும் தனி இருக்கை மற்றும் இருக்கைப்பட்டைக் கட்டாயம் இருக்க வேண்டும் மேலும் ரோப்ஸ் அல்லது கேப்ஸ் பாதுகாப்பு எல்லைக்குள் அவர்கள் இருக்கைகள் அமைதல் வேண்டும். பொருத்தப்பட்ட பின்னர் ரோப்ஸ்-யை மாற்றவோ அல்லது திருத்தவோ கட்டாயம் கூடாது. அவைகளைப் பற்ற வைக்கவோ, வெட்டவோ அல்லது துலையிடவோ கூடாது. மர தொழிற்சாலைகளில், அல்லது டிராக்டரின் மேல் பொருட்கள் விழும் சாத்தியமுள்ள எந்த நிலையிலும், பொருட்கள் விழும் பாதுகாப்பு அமைப்பு (போப்ஸ்) கட்டாயம் பொருத்துதல் வேண்டும். டிஓஎஸ்ஹெச் மலேசியா அனைத்து டிராக்டர்களுக்கும், சாத்தியமிருப்பின், ரோப்ஸ் பொருத்துதலைப் பலமாக ஆதரிக்கிறது. பொருட்கள் விழும் பாதுகாப்பு அமைப்பு (போப்ஸ்) டிராக்டர் இயக்குபவரை மரக்கிளைகள் போன்ற பொருட்கள் விழுவதிலிருந்து பாதுகாக்கிறது. இருப்பினும் போப்ச் ரோப்ஸ் இருக்கையில் கூடுதலாகத் தேவையில்லை.

குழந்தைகள் மற்றும் பயணிகள்

குழந்தைகள் பயணம் செய்யும் போது, டிராக்டர் அல்லது மற்ற பண்ணை இயந்திரங்கள் அருகே விளையாடும்போது அல்லது இயக்கும்போது, பயங்கரமாக கொல்லப்படுகிறார்கள். குழந்தைகள் பணிமனையில், குறிப்பாக டிராக்டர் வைக்கப்பட்டுள்ள இடங்களில் அல்லது பணி செய்யப்போகும் இடங்களில், கண்டிப்பாக இருக்கக்கூடாது. டிராக்டரில், எந்த வயதாக இருப்பினும், குறிப்பிட்ட பயணிகள் பாதுகாப்பு இல்லாமல் பயணிகளை ஏற்றுவது அதிக அபாயமானது மற்றும் சட்டத்திற்கு விரோதமானது.

பயணிகள் பாதுகாப்பு எல்லையைக் கொண்ட, பாதுகாப்பான இருக்கைப் பட்டை மற்றும் பொருத்தமான பாதுகாப்பு சாதனங்கள் கொண்ட ரோப்ஸ் அல்லது கேப் இருந்தால் தவிர டிராக்டரில் பயணிகள் செல்லக்கூடாது. நினைவில் கொள்க, ரோப்ஸ் பொதுவாக ஓட்டுநருக்குப்பாதுகாப்புத் தரும்வகையில் வடிவமைக்கப்பட்டுள்ளது. ரோப்ஸ் பயணிகளுக்குப் பாதுகாப்பு அளிக்கும் வகையில் சிறப்பாக வடிவமைக்கப்பட்டிருந்தால் தவிர, பாதுகாப்பு எல்லைக்கு வெளியே இருக்கைகளும், இருக்கைப்பட்டைகளும் அமைந்திருப்பினும், உருள்தல் மற்றும் கவிழ்தல் மோசமான காயங்களை ஏற்படுத்தும்.

- குழந்தைகள் இருக்கும்பகுதியில் டிராக்டரை அல்லது எந்த இணைக்கப்பட்ட சாதனங்களை இயக்கும்போது அதிக கவனத்துடன் செயல்படவும். சுற்றுப்புற பார்வைத் தூரமானது தெளிவாக இருப்பது குழந்தைகள் மற்றும் விலங்குகளைத் தவிர்க்க அவசியமானது.
- டிராக்டர் ஓடுகையில் விட்டுவிட்டு செல்லக்கூடாது.
- டிராக்டர் உருளக்கூடிய நிலையில் விட்டுவிட்டு செல்லக்கூடாது.
- சுற்றுப்புறத்தில் குழந்தைகள் இருக்கும்போது டிராக்டரைத் தூக்கி விட்டுவிட்டு செல்லக்கூடாது.
- மூன்று புள்ளி இணைப்பு இயந்திரம் அல்லது முன்பகுதி பாரந்தூக்கிகளை உயர்த்திய நிலையில் விட்டுவிட்டு செல்லக்கூடாது.

சக்தி இழுவை (பிடிஓ) கவசம்

டிராக்டருடன் பொருத்தப்பட்ட சக்தி இழுவை இணைப்பை கூடுதல் கவனம் மற்றும் அக்கறையுடன் கவனிக்கவேண்டும்.

- சக்தி இழுவைத் தண்டு, இயக்கம் மற்றும் உள் இணைப்புகள் சரியான முறையில் கவசமிடப்பட்டு இருக்க வேண்டும். துணிகள் உள்ளே இழுப்பது மற்றும் விரல்கள் இழப்பது மற்றும் மோசமான உடல் காயங்கள் ஏற்படலாம்.
- சக்தி இழுவை கவசங்கள் கட்டாயம் முழு உள்தண்டுக்கும் இருமுனைகளிலும் இருந்து முழு நீளத்திற்கும் இருத்தல் வேண்டும். கவசம், டிராக்டரின் பகுதிகள் மற்றும் சக்தி இழுவை ஆகியவற்றிற்கு

இடையே போதிய இடைவெளி இருக்க வேண்டும் இதனால் விரல்கள் அல்லது துணிகள் அழுக்கடையாது.

- கவசமானது தண்டுடன் சுழலும்போது அவற்றைக் கையால் நிறுத்தும்படி அமைக்கப்பட்டிருக்க வேண்டும்
- பிடிஓ அபாயமானது கட்டுப்பாடுத் தண்டை எளிதில் எட்டும்வண்ணம் அமைப்பதால் குறைக்கலாம்.
- சக்தி இணைப்பை இயக்குகையில், திடீரெனத் திருப்பாதீர்கள். இது பிடிஓ கவசக்கோன்கள் பிரேக் பிடிக்கவும், கீழ் இணைப்புகள் அல்லது டிராக்டர் டயர் ஆகியவைச் சக்தித் தண்டைச் சேதப்படுத்தக் கூடும்.

சாதனங்களுக்குக் கவசமிடவும் மற்றும் உங்கள் உயிரைப் பாதுகாக்கவும்

கொக்கி அபாயங்கள்

அதிக டிராக்டர் விபத்துக்கள் உருள்வதால் ஏற்படுகின்றன. சில இயக்குபவர்கள் பின் அச்சில் பாரங்களைக் கொக்கியிட்டு மாட்டுவதால் அல்லது பாரங்களை உயர இழுப்புப்பட்டையில் கொக்கியிட்டு இணைப்பதால் மரணங்களுக்கு ஆளாகிறார்கள்.

- தயாரிப்பாளர்கள் கட்டளைப்படி இணைப்புகளைப் பொருத்தும்போது டிராக்டரின் முன்சக்கரங்கள் உறுதியாக தரையில் இருக்கும்படி பார்த்துக் கொள்ள வேண்டும். சாதனங்களை இணைக்கும்போது பொருத்தப்பட்ட இழுவைப் பெட்டிகளை டிராக்டர் இணைப்புப்புள்ளிகளுடன் பொருந்துமாறு உபயோகிக்கவும்.
- இழுவைப்பெட்டி உயரம் அதிகரிக்கும்போது அல்லது பாரங்கள் அச்சில் கொக்கியிடும்போது இருக்கைப் பிராக்கட், முன்சக்கரங்களின் மேல் இணைப்பு தரையிலிருந்து தூக்கப்படும்போது மற்றும் டிராக்டர் என்ன நிகழ்கிறது என்று இந்தப்படம் விளக்குகிறது. இதனால் டிராக்டர் பின்னோக்கி கவிழலாம்.
- இணைப்புகளை டிராக்டருடன் பின்னால் இணைக்கும்போது யாராவது அல்லது உதவிக்கு இருப்பவர் அருகில் உள்ளதை அறியவும். டிராக்டருக்கும், இணைப்புக்கும் இடையில் மாட்டி மக்கள்

கொல்லப்படுகிறார்கள்.

- இழுக்கும்போது கிளட்சை மெதுவாக உபயோகிக்கவும்.
- அதிக பாரங்களை இழுக்கும்போது அல்லது சேற்றிலிருந்து மற்ற வாகனத்தை இழுக்கும்போது, டிராக்டரின் முன் தாழ் கொக்கி புள்ளியிலிருந்து இழுக்கவும் மற்றும் பின்னோக்கி இழுக்கும் கியரை உபயோகிக்கவும். முன்னிருந்து இழுப்பது டிராக்டை பின்னோக்கி கவிழுவதைத் தடுக்கும். பின் கியரில் இழுக்கையில் மிகக்குறைந்த கியர் விகிதத்தைப் பயன்படுத்தவும்
- உயர் கொக்கி வண்டி திருப்புதலை ஏற்படுத்தலாம்.
- பாதுகாப்புக்காக கீழ் கொக்கியை உபயோகப்படுத்தவும்.

மிக அதிகமான இயக்குபவர்கள் அதிக உயர கொக்கியை மாட்டுவதால் கொல்லப்படுகிறார்கள்

- நீங்கள் சேற்றில் மாட்டிக் கொண்டால் வெளிவர இயலாவிட்டால் உதவியைப் பெறவும்.
- பின்சக்கரங்கள் முன் நோக்கித் திரும்பாவிட்டால் டிராக்டர் பின்னோக்கிக் கவிழக்கூடும்.

தடைகள், குழிகள் மற்றும் சேறு

- எதிர்ப்படும் தடைகளுக்கு எச்சரிக்கையாக இருக்கவும் – இது டிராக்டரைக் கவிழ்க்கக்கூடும்.
- மறைந்திருக்கும் குழிகள், சாக்கடை முனைகள், துளைகள் மற்றும் மேடுகள் ஆகியவை எளிதில் அடையாளம் காணும் அறிவுப்புகள் மூலம் அறிவிக்கப்பட்டுள்ளதா என்று உறுதிப்படுத்தவும்.
- கவனமாக் ஓட்டவும், குறிப்பாகப் பழக்கமில்லாத இடங்களில்.
- முனைகள், குழிகள், மேடுகள் அல்லது பள்ளங்கள் உள்ள தரைகளில் கவனத்துடன் ஓட்டவும். பள்ளத்தின் முனை அருகே அல்லது குழியில் ஓட்டவேண்டாம்.

ஆழமான இறக்கங்கள்

- எப்போதும் ஆழமான இறக்கங்களில் பின்னோக்கிச் செல்லுங்கள். பின்சக்கரம் வழுக்கினால் அல்லது சுழன்றால் முயற்சியைக் கைவிடவும்.
- டிராக்டர் கவிழும் அபாயம் பொதுவாக மலை அல்லது இறக்கங்களில் அதிகரிக்கிறது. மிக அதிக கவனம் எடுத்துக்கொள்ளவும்.
- மலையின்மீது செல்லும்போது கிளட்சை மெதுவாக உபயோகிக்கவும்.
- ஆழமான இறக்கங்களில் டிராக்டரை நிறுத்தக்கூடாது.
- இறக்கத்தில் இறங்கும்போது கவனமுடன் இருக்கவும். டிராக்டரைக் குறைந்த கியரில் இயக்கவும்.
- இறக்கத்தைக் கடக்கும்போது, இழுப்பு மற்றும் உறுதிக்காக சக்கரங்களின் இழுவையை அதிகமாக்கவும். இருப்பினும், டிராக்டர் சரிவதாக அல்லது வழுக்குவதாக இருப்பின் திட்டத்தைக் கைவிடுக.
- இறக்கத்தில் கீழே பயணம் செய்யவும், குறுக்காக அல்ல.
- இறக்கத்தில் கீழே இறங்கும்போதும் மேலே ஏறுவதைபோல அதே குறைந்த கியரை உபயோகிக்கவும்

மின்கம்பிகள்

மேலே செல்லும் அதிக அழுத்த மின்கம்பிகள் கீழ் செல்லுவது மிக அதிகமான அபாயமானது. அவற்றை மிக கவனத்துடன் சமாளிக்கவும்.

- உயரமான பண்ணை இயந்திரங்களின் உச்சிகள், இழுக்கும் உழவுகள் மற்றும் பொருத்தப்பட்ட வானொலி ஆண்டனாக்கள் ஆகியவை அதிக அழுத்த மின்கம்பிகளைத் தொடுமானால் உடனடியாக கொல்லும். உண்மையில், சரியான வாயுமண்டல சூழ்நிலையில், இயந்திரங்கள் மின்கம்மிகளைத் தொட வேண்டியதில்லை. சில மீட்டர் தள்ளி இருந்தாலே போதுமானது 'பிலாஷ் ஓவர் எனும் மின் அடிப்பு மூலம் மரணத்தை ஏற்படுத்தும்.

- கிராமப்பகுதிகளில் மின்கம்பி மூலம் ஏற்படும் மின்மரணம் விவசாய நீர்கருவிகளின் மேல் முனை அதிக அழுத்த மின்கம்பிகளின் அடிமுனையைத் தொடுவதால் ஏற்படுவதாகும்.
- 33 கி.வோ. மின்கம்பிகளிலிருந்து குறைந்தபட்சம் மூன்று மீட்டர்களும், 33 கி.வோ.க்கும் மேல் உள்ள மின்கம்பிகளிலிருந்து குறைந்தபட்சம் ஆறு மீட்டர்களும், தள்ளி பண்ணை இயந்திரங்கள் மற்றும் சாதனங்கள் இருக்க வேண்டும்.
- உயரமான சாதனங்களை இயக்குவதற்கு முன்னர் அல்லது விவசாய நீர்குழாய்களை நகர்த்துவதற்கு முன்னர், மின்சார விவரங்கள் மற்றும் பாதுகாப்பான வேலைத் தூரம் ஆகியவற்றை உங்கள் அருகாமையில் உள்ள மின் அலுவலகத்தில் பெறவும்.
- சாத்தியப்படின், மின்கம்பிகள் சாலைகளைப், பாதைகளைக் கடந்து போகாதபடி திட்டமிடவும்.
- சாலைகளை, பாதைகளை மின்கம்பிகளுக்குக் கீழ் செல்லாதபடி திட்டமிடுங்கள்.
- அதிக மின் அழுத்தக் கம்பிகளை பூமிக்கடியில் புதைப்பதை ஆலோசியுங்கள்.

மின்தொடர்பிலிருந்து பாதுகாப்பாக இருக்க, உயரமான பண்ணைக்கருவிகள் கட்டாயம் அதிக மின்அழுத்த மின்கம்பிகளிலிருந்து தள்ளி இருக்க வேண்டும்.